digitális nyomtatás • LFP nyomtatók és egyéb reklámdekorációs gépek • gravírozógépek • alap és segédanyagok • reklámprodukciók • közterületi média • cégérek • üzlet és kirakat-dekorációk • információs rendszerek • digital

signage • point of sales • out of home • alter

# sign AND DISPLAY

reklámdekorációs magazin

2018. XVIII. évfolyam, 3. szám

natív megjelenések • digitális nyomtatás • LFP nyomtatók és egyéb reklámdekorációs gépek • gravírozógépek • alap és segédanyagok • reklámprodukciók • közterületi média • cégérek

# AKA DIGITAL MEDIA KFT.

Gyömrői út 76-80,
1103 Budapest, HUNGARY

Tel: +36 1 260 73 56
Fax: +36 1 262 13 01

www.akadigitalmedia.hu
www.akaponyva.com

AKA DIGITAL MEDIA

# MINDENRE VAN MEGOLDÁS!

## 5 ÉV GARANCIA!

RoHS ISO9001:2008

Részletekért látogasson el weboldalunkra!

teljes mactac
termékpaletta
már elérhető az
IGEPA 2R
raktárkészletéről.
Részletes tájékoztatóért
keresse fel kapcsolattartóját.
viscom@igepa.hu
www.igepa.hu
+36 20 569 6722
+36 20 945 7353
SOLIMENTA
AMBIDRAIN
9
V.PASCOAL
P.ALVES
Classe
ALÉM MAR
AÇORES
FUCHS
ERA
PORTO BAIXA
MOMEL

# Impresszum

**2018. XVIII. évfolyam, 3. szám**

Felelős kiadó: **Váradi Anita**
Főszerkesztő: **Bévárdi Szilárd**

Tipográfia: **BJB Design**

Nyomta és kötötte: **Pauker Nyomda**
Felelős vezető: **Vértes Gábor**

Előfizetés 1 évre/5 szám
print verzió: bruttó 14 000 Ft
E-magazin: bruttó 8 500 Ft
Az újság megrendelhető
a kiadó és a szerkesztőség címén.

A fizetett hirdetések valamint PR
cikkek tartalmáért a hirdető cég felel.

Sign and Display magazin
megjelenik évente 5 alkalommal.

Kiadó és szerkesztőség:
BTL News Kft.
2132 Göd, Pacsirta u. 115.
Tel./fax: 06 (27) 641-321
E-mail: info@magyarsign.hu
www.signanddisplay.hu

ISSN 2063-0301

A lapban olvasható cikkek, információk csak a szerkesztőség hozzájárulásával közölhetők.

A Magyar Fényreklámgyártók Szövetségének hivatalos médiapartnere.

Támogatónk

# Kedves Olvasóink!

A Fényreklámgyártók Szövetségének tavaszi közgyűlése, és FESPA – lapunk aktuális száma e két téma körül forog. Hogy miért? A Fényreklámgyártók Szövetsége számunkra kiemelten fontos partner, ezért igyekszünk minden kezdeményezésükről, eseményükről tudósítani olvasóinkat. A május 11-én Győrben megtartott tavaszi konferencia támogatója, az Oxygen SMD, érdekes szakmai prezentáció keretében mutatta be az általa forgalmazott Rishang LED termékeit. Hasznos előadás hangzott el a vállalkozásokban dolgozó családtagok együttműködéséről, illetve a családi vállalkozások generáció váltásáról, továbbá a Microsoft Dynamics Navision a kkv-k számára kialakított vállalatirányítási rendszeréről is. A közgyűlés hátralévő részében a tagok megvitatták a szövetség pártoló tagságának megvalósítását, beszámolót hallottunk az Európai Sign Szövetség Catania-ban tartott közgyűléséről, a tagok elfogadták a szövetség tavalyi mérlegét, illetve az új költségvetés tervezetét, továbbá megvitatták a HSF jelen- illetve jövőbeli szerepét. Bacskainé Esztergomi Erzsébet beszámolt az indítandó fényreklámgyártó szakmai képzés státuszáról. A szakmai napot követően megrendezték a HSF focikupát is!

Lapunk további tematikáját pedig az idei FESPA Global Print Expo határozza meg. A magyarázat: ehhez a szakmai kiállításhoz nincs hasonló. Sem fejlődési dinamikáját, sem kísérő rendezvényeit tekintve. Idén Berlinben a FESPA-hoz ismét csatlakozott az Európai Sign Expo, a nem nyomtatott reklámeszközök szakmai kiállítása. A FESPA kiállítási csarnokába lépve a Printeriors – azaz a beltéri dekorációs nyomtatás lehetőségeit gyakorlatban bemutató kiállítási szekció nyűgözött le, de megtartották a World Wrap Masters dekoratőri versenyt, kiosztották a FESPA Awards díjakat, a FESPA Trend Theatre-ben remek szakmai előadásokat tartottak. Az új Print Make Wear a teljes textilnyomtatási folyamatot mutatta be, és itt debütált a Digital Corrugated Experience kiállítási elem, amely a hullámkarton feldolgozási terület legújabb megoldásait mutatta be. Rekordszámú, mintegy 20.000 látogatójával az idei FESPA Global Print Expo bebetonozta pozícióját a speciális nyomtatás vezető szakmai vásáraként. A FESPA idei mottója „Where Print takes off" – azaz „Ahol a nyomtatás felszáll" igazolta magát, hiszen tényleg szárnyra kapott, aki ellátogatott erre az eseményre! A kiállítók pedig éltek a kreatív mottó által kínált lehetőséggel, és szinte mindegyikük a repülés témakörében tervezte meg standját. Érdemes megemlíteni a FESPA saját, Print Census néven végzett kutatásának legfontosabb következtetéseit, amelyek szerint a sign and display gyártók bizakodók az iparág jövőjét illetően, megnövekedett gyártási volumeneik ellátása érdekében pedig hajlandóak a digitális nyomtatási technológiába – azon belül is a textil nyomtatásba - invesztálni, mindezt környezettudatosan és vevőik igényeinek figyelembe vételével.

Kellemes Olvasást kívánok!

**Bévárdi Szilárd**

# Tartalom


4 **Hírek**

8 **Szállj, szállj fel magasra**
Fespa 2018 beszámoló

12 **Mimaki a FESPA kiállításon**
Új készülékek, 3M együttműködés és két EDP Díj

16 **swissQprint 3. generációs nyomtatók**
Remek tulajdonságok és EDP Díj a FESPA-n

18 **LFP Center – A legjobbak között**
Nemzetközi elismerés és technikai nap

20 **Bemutatták az új superwide Ultra nyomtatót**
Fujifilm a FESPA-n

22 **Agfa – Hibrid Anapurna LED sorozat**
1,65-től akár 3,2 méter nyomatszélesség

26 **Minőség és rugalmas hozzáállás**
Liyu Printer a FESPA-n

28 **Roland DG a FESPA 2018-on**
TrueVIS eco-solvent és VersaUV S sorozat

30 **A lézervágás teljes spektruma**
Signdepot Kft. gépválaszték és bemutatóterem

33 **A latex technológia jövője**
Ricoh a FESPA-n

34 **Nyerő hármas**
Zünd a FESPA-n

35 **Automatizált megoldások a Sign, Display és digitális hullámkarton nyomtatásban**
ESKO a FESPA-n

36 **Hogyan válasszunk kivágóasztalt?**
Szakmai elemzés – 2. rész

46 **Szakmaiság és kapcsolatápolás egészséges találkozása**
HSF tavaszi közgyűlés

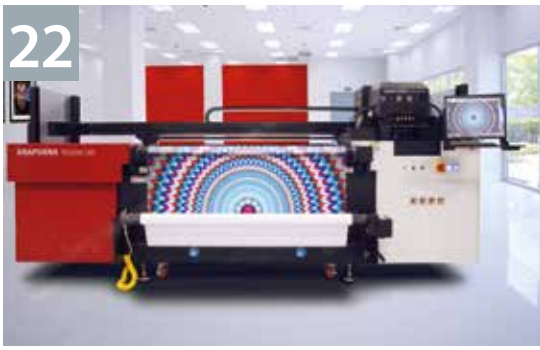

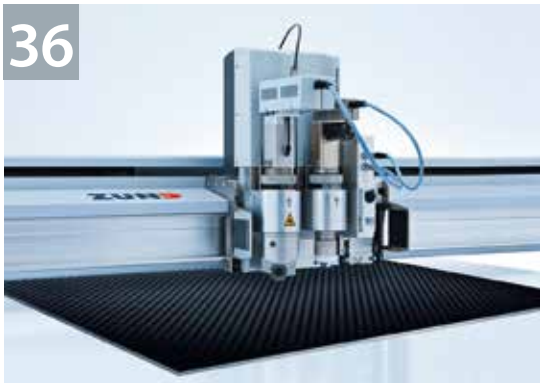

Lapunkat rendszeresen szemlézi:

Lapunkat rendszeresen szemlézi a megújult OBSERVER www.observer.hu

IMEDIA AZ ÜZLETI ÉLET MÉDIAFIGYELŐJE

# Canon – 300 eladott Colorado

A Canon máris több mint 300 darabot értékesített Océ Colorado 1640 tekercses szélesformátumú nyomtatójából, amióta tavaly év végén megkezdte annak szállítását, a márka pedig kész egy új, nagyobb készülék

megjelentetésére. Az 1,6 m nyomtatási szélességű Colorado 1640 az első, amely a Canon UVgel technológiáját használja. A nyomtatót megvásárló cégeket leginkább annak sebessége és nyomtatási minősége győzte meg. Az új, 3,2 méter nyomtatási szélességű Colorado várhatóan ez év végén, 2019 év eleji szállítással lesz elérhető.

A Canon 618 m² méretű standja a cég eddigi legnagyobb FESPA megjelenése volt, ahol az érdeklődők megismerkedhettek az Océ Touchstone szoftverrel, amely látványos hatású, egyedi, többrétegű, nyomtatott felületek gyártására képes nyomdai megoldás. A szoftver kiaknázza a síkágyas Océ Arizona 1200 és 2200

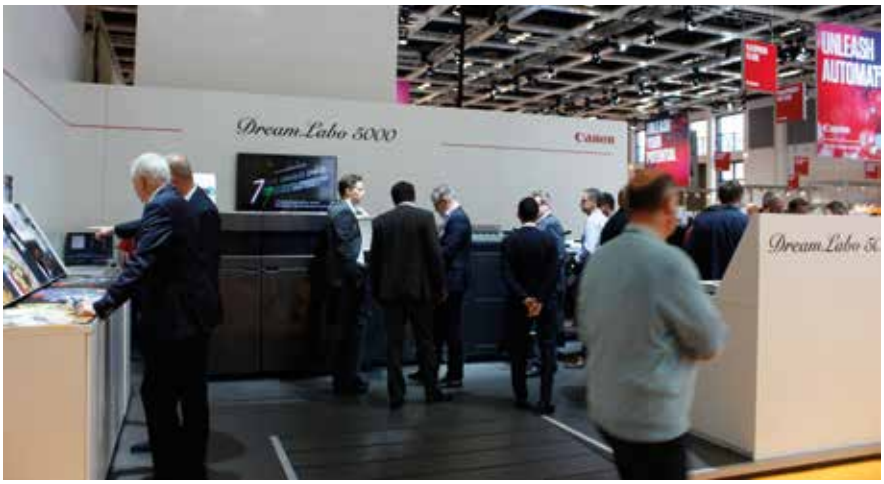


nyomtatók technológiájában rejlő lehetőségeket, amelyek alkalmazásával speciális exkluzív POS reklámok, csomagolóanyagok és beltéri dekorációs területeken alkalmazható különleges dombornyomású felületek készíthetők.

Az Océ Touchstone rendkívül változatos texturált felületeket képes gyártani. Építészetben belső és külső dekorációs elemeket, mint például kő, tégla, fa és csempe hatású 2,5 D-s nyomatok. A technológia lehetővé teszi információs táblák készítését, akár braille feliratokkal vagy esztétikus dombornyomott betűkkel. Síkágyas gépekkel dolgozó nyomdákban rövid határidővel gyártandó csomagolásokat is képes kivitelezni.

A széles formátumú nyomdai termékek előállítói számára egyik legfontosabb kihívás a kapacitás növelése. A Canon idei standjának leglátványosabb eleme volt teljesen robotizált síkágyas nyomtatás–kivágás munkafolyamata, amelyben egy Océ Arizona 6170 XTS nyomdagépet az Océ ProCut vágóasztallal a Rolan Robotics együttműködésével integrálta olyan hatékonyan, hogy megállás nélkül termelhet akár felügyelet nélkül is. Ez a megoldás egyébként a Canon egyik ügyfelénél, a holland Van Vliet Printingnél remekül működik.

# CAR WRAPPING COMPETITION

AB ADRIA BALKAN WRAP STAR

**CROATIA - ZAGREB 12. - 13.09.2018.**

**OLDTIMER CAR MUSEUM FERDINAND BUDICKI**

**SHOPPING CENTER WESTGATE - Zaprešićka 2, 10290 Jablanovec**

**info: wrap@print-magazin.hr**

## WORKSHOP - EDUCATION

- side mirror wrapping
- applying on dry glass etching foils
- application of glass foil (solar, security ...)
- application of stone protect foils
- substrate preparing for wall-papers sealing
- floor graphics and substrate preparation
- preparing of wooden of substrates for wrap
- removing the foil….

**FREE ENTRY**

**SPONSORS:**

EPSON
EXCEED YOUR VISION

AVERY DENNISON

**THE FIRST PRIZE WORTH €500**

# HP – bemutatták az első Latex hibrid nyomdagépet

A HP standja idén Yesville-be, azaz „Igen falvára" invitálta látogatóit, ahol a lehetőségeket újragondolva mindent úgy alakítanak, hogy az összes megrendelői igényre Igen-t mondhassunk! A márka mind Latex mind DesignJet sorozatában új gépeket mutatott be.

A 2,5 méter széles Latex R2000 az első, latex technológiát használó hibrid nyomtatója, amely idén júniustól érhető el. Kialakításának köszönhetően alacsonyabb hőmérsékleten nyomtat, ezáltal szélesebb körű alapanyagok megmunkálására képes, és egy új fedőréteg hozzáadásával a nyomat jobb karcállósággal bír. Az R2000-el egyidőben bemutatták azt az új fehér festéket, amely egy valóban csillogó fehér réteget képez, és hosszú ideig megtartja színét, elsárgulás nélkül. A nyomtatót ellátták egy keringető rendszerrel, amely kikapcsolt állapotában is gondoskodik a fehér festék keringetéséről. A nyomtató 14 zónás vákuum asztallal rendelkezik, maximális nyomtatási sebessége 88 m²/óra, és akár 50 mm vastag alapanyagokra is képes nyomtatni.

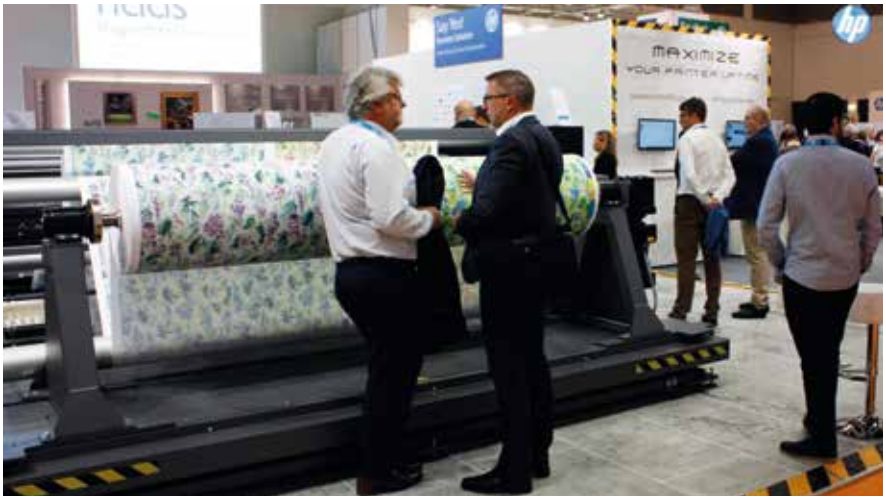


A HP szintén a FESPA-n mutatta be DesignJet tekercses nyomtató termékcsaládjának Z jelű sorozatát, kilenc új készülékkel, illetve új Poster Design alkalmazását, továbbá egy új vászon alapanyagot, amely műanyag flakonokból készült.

# Marabu popcorn és festékek

A Marabu standján friss popcornnal és remek festékekkel várták az érdeklődőket. A cég bemutatta új, alacsony migrációs UV szárítású szitanyomó festékeit műanyag ételcsomagolásokhoz Ultra Pack UVFP néven. Két új festékcsalád dot mutattak be üvegnyomtatáshoz: az egykomponensű, szilikon tartalmú Mara® Tech MGO nem csak üveg, de olyan fémfelületek szita és tamponnyomásához is ideális, ahol fontos az anyagok ellenállósága. A kétkomponensű Mara® Glass MGLA olyan sík felületű tárgyak nyomtatására alkalmas, mint okostelefonok, vagy más eszközök érintőképernyői, vagy akár kültéri információs eszközök vezérlőfelületei. A Marabu széles választékát mutatta be UV száradású digitális nyomtatási festékeiből. Az Ultra JET sorozat termékei minden forgalomban lévő nyomtatófejjel kompatibilisek.

A márka szintén demonstrálta vízbázisú festékeinek előnyeit, amelyek alkalmasak ételcsomagolások, játékok, és tapéták nyomtatására is.

# RACING EYES
# Kirakatverseny, Pécs

A Magyar Dekoratőrök és Kirakatrendezők Szövetsége (Dekorszövetség) idén is megszervezi Pécsen a már 10 éve hagyománnyá vált kirakatversenyt.

A versenykirakatoknak a Pécsi Országos Színházi találkozó valamelyik versenydarabjához, vagy a fesztivál programjához kapcsolódnak ezúttal is.

A versenyre jelentkezők köre: profi vagy amatőr kirakatrendezők, dekoratőrök, díszlettervezők, diákok, alkotóművészek, lakberendezők, stylistok és az üzletek.

A szakmai zsűri esti és nappali fényben is értékeli a kirakatokat. A verseny képei a Dekorszövetség facebook oldalán láthatóak:

https://www.facebook.com/pg/dekorszovetseg/photos/?tab=album&album_id=1373102226123705

*Versenykirakat: Illatszertár*

*Versenyző a kirakatban*

# LENT VAGY FENT – Vasvári László Sándor kiállítása

*„Önmagad beutazása: a mindenség beutazása."*
*„Alattad a föld, fölötted az ég, benned a létra."*

E két Weöres Sándor idézet motiválta Vasvári László Sándor kiállítását, melynek képanyaga a múlt és a jelenbeli hagyományos és digitális technikával készült képkollázsok és művészkönyvek válogatása. Vasvári László Sándor emlékező és felejtő művész, az ugyanazt másként látó képességével a művész szavaival „matató", idézetekből merítő, tudatosan és véletlenül talált elemekből alkotó képkészítő. A Budapesten született művész rajz tagozatos gimnázium után a Kirakatrendező és Dekoratőr Iskolában tanult. 1972 óta szerepel képzőművészeti kiállításokon. Diplomáját a Magyar Iparművészeti Főiskola Typo-Grafika Tanszékének könyvművészeti szakán szerezte meg, és 1981-óta grafikus tervezőművészként dolgozik. 2000-től a Dekoratőr Iskola Macintosh oktatóstúdiójának vezetője. Számos művészeti társaság aktív vagy alapító tagja. Kiemelt díjai: Szép Könyv Művelődési Minisztérium díja (1985), Fiatal Iparművészek Stúdiójának díja (1987), Szép Magyar Könyv Lektorátus díja (1990).

A kiállítás megtekinthető: 2018. június 28.-ig a K11 Művészeti és Kulturális Központban, (1075 Budapest, Király utca 11).

Fespa 2018 beszámoló

# Szállj, szállj fel magasra

***Rekordszámú, mintegy 20.000 látogatójával az idei FESPA Global Print Expo bebetonozta pozícióját a speciális nyomtatás vezető szakmai vásáraként. Az idén május 15–18-között Berlinben megrendezett szakmai seregszemlén ismét helyet kapott az European Sign Expo – a nem nyomtatott reklámeszközök bemutatója. A FESPA idei mottója „Where Print takes off" – azaz „Ahol a nyomtatás felszáll" igazolta magát, hiszen tényleg szárnyra kapott, aki ellátogatott erre az eseményre.***

A tavalyi döntést követően, miszerint a FESPA Global kiállítás éves ciklusra vált, az idei FESPA minden eddigi idők legnagyobb számú, 20.442 látogatót vonzott négynapos eseményére, amely mintegy 22%-os növekedés a 2016-os amszterdami FESPA Digital esemény adataihoz mérten.

A látogatók kétharmada több napot szentelt arra, hogy meglátogassa a FESPA-t és kísérőrendezvényeit: az Európai Sign Expo-t, a FESPA Trend Theatre szakmai előadásait, a megnövelt méretű Printeriors, azaz a beltéri dekorációs nyomtatás kreatív megoldásait bemutató kiállítási szekciót, az új Print Make Wear, a textilnyomtatási folyamatot bemutató kiállítást, és az itt debütáló Digital Corrugated Experience kiállítási elemet, amely a hullámkarton feldolgozási terület legújabb megoldásait mutatta be.

A legnagyobb számú látogató Németországból érkezett hazájának fővárosába, így adva a teljes látogatói szám 26%-át. Németország után Nagy-Britannia, Lengyelország, Olaszország, Hollandia, Spanyolország, Franciaország, Csehország, Svájc, Belgium és Svédország nyomdai vállalkozói érkeztek legtöbben,

hogy megnézzék, milyen újdonságokat kínált számukra a FESPA.
A legtöbben – a látogatók 44%-a – a digitális nyomtatás újdonságai iránt érdeklődtek a látogatói regisztrációs kérdőív tanulsága szerint, míg a látogatók egyharmada a textilnyomtatás innovációira volt kíváncsi. A keresben, hogy új utakat találjanak növekedésük irányába. Amikor úgy döntöttünk, mostantól évente rendezünk négynapos FESPA kiállítást, akkor őszintén szólva látogatószámunk csökkenésére számítottunk FESPA Digital kiállításunk adataihoz képest. Mindezen előzetes el-

kedelmi nyomtatás, az utómunka, a tervezéstől a nyomtatásig, a szublimáció, illetve az ipari nyomtatás voltak az érdeklődés további területei.
A piac optimizmusa a helyszínen is tapasztalható volt, illetve a FESPA Print Census kutatás adatai is ezt igazolták. A FESPA kiállítási igazgatója, Roz Guarnori így összegezte a kiállítással kapcsolatos tapasztalatait: „A FESPA 2018 egy vibráló, eseménnyel teli rendezvény volt, amely teljes mértékben felülmúlta előzetes várakozásainkat, hiszen látogatóink az innováció iránti, szinte csillapíthatatlan vággyal érkeztek, melyre megfelelő válasszal szolgáltak kiállítóink, rengeteg kiváló új termékükkel. Saját kutatásunk, illetve az élőben tapasztalt kiváló hangulat mind megerősítették hitünket, miszerint a speciális nyomtatás és a signage szektorok folyamatos fejlődési, felfedezési folyamatban vannak, és állandóan feszegetik határaikat – mindezt annak érdekében, hogy az utóbbi évek várásokkal szembe menve idén látogatóink száma mintegy ötödével haladta meg átlagos kiállítói számunkat, és az összetételre sem panaszkodhatunk, hiszen vendégeink 35%-a piaci döntéshozó cégében, és ugyanilyen arányban érkeztek azok, akik gépvásárlásra készülnek, melynek előkészítése céljából látogattak el kiállításunkra. Mindezek ismeretében kijelenthetjük: a FESPA egyértelműen a digitális, szita és textilnyomtatás vezető szakmai eseménye, amely alapvető részét képezi a legfontosabb üzleti döntések előkészítésének."
A következő FESPA Global Print Expo-t Münchenben rendezik 2019. május 14–17. között, míg a 2020-as esemény március 24–27. között kerül megrendezésre Madridban.

## Print Census kutatás

A 2018-as Print Census kutatás stratégiai válaszokat ad a növekvő igényekre
A FESPA és az Info Trends közös felmérésében 102 országból érkező 1405 iparági résztvevő válaszait elemezték, amely 12%-al nagyobb résztvevői arány az előző felméréshez képest. Az idei kutatás összetételét tekintve digitális nyomtatással foglalkozók (17%), szitanyomók (15%), sign and display gyártók (10%), textilnyomtatók (10%), kereskedelmi nyomtatók (13%), kreatív cégek (11%) és csomagolásgyártók (4%) képviselték iparágukat.

## A Print Census legfontosabb következtetései

A felmérés adatait elemezve fontos felismerés, hogy a 2015-ös kutatás legfontosabb trendjei ugyanolyan erőteljesek 2018-ban is, sőt bizonyos esetekben még uralkodóbbak – köszönhetően a folyamatos gazdasági erősödésnek, illetve a tömegáruk személyre szabását támogató technológiák pozitív hatásának!

**1. Optimizmus**
A válaszadók 83%-a pozitívan tekint vállalkozásának jövője elé. Mindezt alátámasztja a digitális nyomtatási technológia erősödése, amely a teljes nyomtatási iparág bevételének 44%-át szolgáltatja, és további 53%-os növekedést jósolnak az elkövetkező 2 évben.
**2. Vevői igények**
A nyomtatás vásárlók által irányított, szolgáltatói iparággá történő folyamatos újra definiálása most még hangsúlyosabb, mint három éve, mindezt

köszönhetően annak, hogy a vállalkozások egyre nagyobb mértékben lesznek részei a tömegáruk személyre szabását támogató irányzatoknak. A válaszadók 72%-a jelezte a gyorsabb gyártás iránt jelentkező igényt, 61%-uknál jelentkezik növekvő igény kisebb termelési mennyiségekre, és 59%-uk számolt be arról, hogy megrendelőik egyre fontosabbnak tartják az épp időben történő szállítást.

**4. Befektetés a digitális technológiába**

A megnövekedett gyártási volumenek fényében a nagyobb gyártási kapacitás a legfontosabb befektetési szempont, melyet a cégek 54%-a jelölt meg. A költségcsökkentés a cégek 53%-ának kiemelt célja, míg a vállalkozás portfóliójának szélesítése a kutatásban résztvevők 53%-a számára kiemelt szempont.

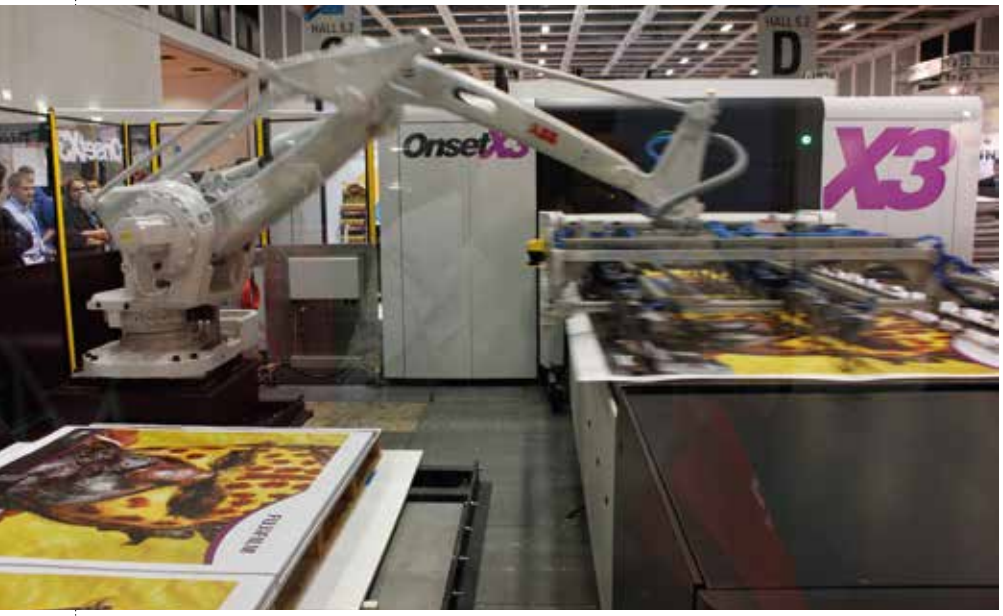


**3. Fejlődő szélesformátumú termékmix**

Jelenleg a sign and display applikációk uralkodó termékköre a bannerek, amelyet a válaszoló cégek 68%-a gyárt rendszeresen, míg 50%-uk folyamatosan növekvő igényt tapasztal ezek iránt. A signok és óriásplakátok tartják 2015-ös kiemelt pozíciójukat a top termékek között. A POS/POP displayek folyamatos térnyerésben vannak, hiszen a cégek 59%-a tapasztal növekedést ezen a területen. A cégek több mint fele gyárt öntapadó anyagokat, beleértve járműfóliákat, illetve matricákat. A nyomtatott dekoráció szintén növekedésben van, ugyanis a cégek 74%-a határozta meg a tapétagyártást, illetve a beltéri dekorációs anyagokat vállalkozásuk növekedési területeként.

A kutatás érdekes tanulsága, miszerint a cégek egyre nagyobb arányban terveznek olyan irányú befektetést, amely hatással van vevőik elégedettségére és cégük kiegyensúlyozott működésére: 34%-uk tervez minőségellenőrzési befektetést, 28%-uk a web to print szolgáltatását fejleszti, és 27%-uk pedig felhőalapú tartalomkezelésre vált, illetve színkezelő rendszerbe invesztál, mindezt szakmai képzés mellett.

A korábban megindult technológiai fejlődési trendek folytatódnak 2018-ban is, így az UV, latex, illetve a direkt és szublimációs textilnyomtatás növekszik, ezekkel ellentétben pedig az oldószeres, vizes alapú és analóg technológiák használata csökken. A sign and display szegmens 27%-a tervezi UV szárítású tintasugaras nyomtató vásárlását (síkágyas vagy hibrid), további 18%-uk tervezi UV tekercses vagy latex nyomtató vásárlását.

A beruházások esetében a legfontosabb szempont a termelékenység, a nyomtatási sebesség 63% számára kiemelten fontos szempont új nyomtatójuk kiválasztásánál. Az átlagos befektetésre szánt összeg 43%-al magasabb, mint 2015-ben, amely 144.600 Euró.

**5. Textil**

A textilnyomtatás területén a ruházati termékek dominálnak, a sport, divat termékekkel az élen. A digitális technológia adoptációja lassabban zajlik a textilnyomtatás területén, mint más szegmensekben, ezt a területet még mindig az analóg technológiák használata dominálja. Mindezek mellett a textilnyomtatással foglalkozó cégek 56%-a már digitális technológiába invesztál, melynek 19%-a az elkövetkező két éven belül tervezi mindezt azért, hogy részesülhessen a technológia által kínált olyan előnyökből, mint a gyors piacra kerülés, a személyre szabott kreatív kollekciók, a prototípusok gyártási lehetősége, illetve a környezetre gyakorolt pozitív hatások, mint az alacsonyabb víz és energiafelhasználás. A termelési sebesség kulcsfontosságú szempont a válaszadók 69%-ánál, és 55% számára fontos, hogy kezeletlen alapanyagokra is közvetlenül nyomtathassanak. A befektetéseket befolyásoló fontos tényezők az időérzékeny gyártás, amely olyan eredményekkel jár, mint az alacsonyabb szemét termelés, illetve lehetőséget ad a szezonálisan megnövekedett igényekre való reagálásra, és lehetővé teszi a termékek lokalizálását. A szita és textilnyomtatással foglalkozók elvárásai alapján a digitális technológia 12%-os arányban növekszik a következő két évben.

**6. Környezetvédelmi elvárások**

A válaszok alapján kiderül, a környezettudatos beruházásokat nagyban befolyásolják az ezirányban támasztott megrendelői elvárások – ugyanis

a kutatásban résztvevők 76%-a számára kiemelten fontos szempont mindez. A résztvevők 32%-a használ energiatakarékos, illetve környezetbarátnak minősített nyomtatót, továbbiak pedig ezirányú szakmai képzéssel, vagy VOC mentes festékek és újra-hasznosítható alapanyagok használatával kíván megfelelni ezen elvárásoknak. A nyomdai szolgáltatók 72%-a volt képes úgy megvalósítani a környezettudatos működést, hogy közben nem kellett emelnie árait, amely tovább erősítette a piac árversenyét.

A teljes kutatási anyag ingyenesen elérhető a FESPA nemzeti szervezetek tagjainak, míg 2.000 Euróba kerül azoknak, akik nem tagjai ezen szervezeteknek.

## Ivan Tenchev 2018 World Wrap Mastere

A bolgár Ivan Tenchev nyerte meg az idei összesített World Wrap Master címet, a második és harmadik helyen a dán Casper Madsen, és Jan Edelgaard végeztek. Mindhárom győztes pénzjutalmat kapott.

A FESPA World Wrap Masters sorozat az egész év folyamán zajlott és a berlini kiállítás ideje alatt, május 15-18. között két döntővel zárult. A verseny május 15-16-án a World Wrap Masters európai regionális válogatóval kezdődött, melyben 42 nemzetközi versenyző indult Japánból, Ausztráliából érkező versenyzőkkel kiegészülve. A verseny ezen részét a román Stan Cosmin nyerte, a második és harmadik helyen az ír Martynas Bertulis és a dán Casper Madsen végzett.

Május 17-18-án rendezték meg a World Wrap Masters sorozat nagydöntőjét, ahol az európai válogató résztvevőihez további regionális versenyek győztesei csatlakoztak. A döntősökre olyan feladatok vártak, mint Suzuki Ignis autók burkolása, hajlított ívű székek, szögletes öltözőszekrények fóliázása.

Ivan Tenchevet első alkalommal koronázták World Wrap Masterré, de ez már a második címe, hiszen 2016-ban már megnyerte a Wrap Master Eurasia címet. Olyan illusztris társaság közé lépett be ezzel a címmel, mint a svéd Jonas Sjostrom 2017 győztese, az amerikai Jim Miller, 2016 Wrap Mastere, vagy épp a magyar Kiss Lajos, aki 2014-ben és 2015-ben is megnyerte ezt a címet, illetve a lengyel Piotr Cinski, aki 2013-ban az első Wrap Master volt. Ivan a cím megnyerése után így nyilatkozott: „Rengeteg munka és egy nagyon kemény hét után, amelyet a FESPA 2018-on végig dolgoztam, elképesztően örülök a végeredménynek, hiszen a versenyen annyi tehetséges induló volt, hogy nem is mertem arra gondolni: én lehetek a végső győztes. A FESPA World Wrap Masters egy kiváló platform, ahol folyamatosan tanulhatsz és megoszthatod tapasztalataidat a többi dekoratőrrel."

Az immáron a World Wrap Masters sorozat zsűrijében tevékenykedő korábbi kétszeres magyar győztes, Kiss Lajos így nyilatkozott: „Gratulálok Ivan-nak! A verseny minden egyes fordulójában olyan elképesztően tehetséges dekoratőrök estek ki, akiknek egytől egyig büszkének kell lenniük eredményeikre, és fejlődésükre. Az utolsó forduló pedig szorosabb volt, mint eddig valaha bármikor – és csak néhány pontnyi különbség döntött a győztes és a két másik döntős között. Számomra megtiszteltetés volt látni ezeket a dekoratőröket és kiváló teljesítményüket a szoros időkorlátok között, illetve kifejezetten nagy nézőközönség előtt. A World Wrap Masters légköre számunkra a bajtársiasságot jelenti, illetve a lehetőséget, hogy új trükköket tanuljunk, fejlesszük saját tudásunkat és a teljes iparágat!" **Sign**

Új készülékek, 3M együttműködés és két EDP Díj

# Mimaki a FESPA kiállításon

***A Mimaki Europe ismét komolyan odatette magát, ugyanis az idei FESPA standja nemcsak méretben volt minden eddiginél nagyobb, de élményben sem maradt el méretétől. A kiállítási területet és a rendezvényt pedig tartalommal is megtöltötték, hiszen számos új nyomtatót mutattak be, köztük az UCJV sorozat 0,8, 1,09 és 1,36 méter nyomtatási szélességű változatait, illetve az új Tiger-1800B MkII digitális textilnyomtatót. Bejelentették továbbá, hogy stratégiai partnerségre lépnek a 3M-el. Erőfeszítéseiket pedig két EDP Díjjal is jutalmazták: a Mimaki UCJV300-160 nyomtató/vágó készülékét, illetve a Mimaki 3DUJ-553 full color 3D printerét egyaránt kategóriája legjobbjának találta a szakmai zsűri.***

A szélesformátumú inkjet nyomtatók, illetve vágóberendezések vezető gyártójaként a Mimaki idei FESPA standján innovatív megoldásait mutatta be az ipari textil, sign grafikai és a gyorsan fejlődő 3D nyomtatás területein. Saját standján kívül pedig a márka képviseltette magát olyan további érdekes kiállítási szekciókban, mint a Printeriors, a Print Make Wear és a World Wrap Masters események.

A japán gyártó európai képviselete teljes mértékében azonosult az idei FESPA mottójával ('Where print takes off') hiszen standja gyakorlatilag egy repülőtér terminálját formázta meg. Az egyes kapuk persze nem egy repülőgéphez vezettek, hanem a márka különféle nyomtatási területeit képviselő termékeikhez.

## Mimaki Europe stratégiai együttműködésben a 3M-el

A Mimaki és a 3M mostantól átfogó garanciát adnak az elkészült nyomatokra. A Mimaki Europe Fespa sajtótájékoztatóján bejelentették: a márka LUS-200 festékkel használt UCJV nyomtatói mostantól részesülnek a 3M™ MCS™ garanciájában, amely az iparág legátfogóbb nyomtatott grafikai termékekre vonatkozó garanciája. A garancia Európában idén nyár közepétől lesz elérhető.

A 3M™ MCS™ garanciája teljes körű biztosítékot ad az adott grafikák meghatározott életciklusára, beleértve a fakulást, repedezést, lehámlást, és egyéb a grafika minőségét illető szempontokat. A 3M ezt a komoly szintű biztosítást az időjárási viszonyokon, illetve a festék és a nyomtatók tesztelésének kombinációjára alapozva nyújtja. A 3M™ MCS™ garancia beltéri grafikák esetében akár nyolc, míg kültéri nyomatok esetében akár hat évre szóló garanciát nyújt például olyan járműgrafikákra, amelyekhez 3M alapanyagokat használnak, és az applikálás a 3M útmutatása alapján történik.

„A 3M büszkén ajánlja a grafikai gyártók számára széles körű, garanciával bíró prémium nyomtatási megoldásait" – mondta Steve Meinz, a 3M Commercial Solutions globális portfólió menedzsere, majd hozzátette: „A Mimaki-val együttműködve nagy örömünkre szolgál, hogy partnereink számára felkínálhatjuk kiterjesztett 3M™ MCS™ garancia szolgáltatásunkat."

Az új UCJV300 sorozat nyomtatói inline vágási megoldásaik mellett layeres nyomtatási technológiát is kínálnak, mint például a négy, vagy öt layeres nyomtatás az áttetsző vagy dupla grafikát megjelenítő nyomatokhoz. Az elkészülő nyomatok azonnal szárazak, még a legnagyobb gyártási sebességek esetében is, ezáltal téve lehetővé felhasználóiknak a gyors nyomtatást és az azonnali feldolgozást. A LUS-200 festékek környezetbarát anyagok és energiatakarékos gyártást tesznek lehetővé. Ezek a festékek rengeteg felhasználási célra ideálisak, akár még olyan domború alapanyagok esetében is, mint a járműgrafikák.

A 3M™ MCS™ garancia körébe tartozó alapanyagok listája, illetve részletes információ elérhető az alábbi linken: www.3Mgraphics.com/warranties.

## Új nyomtatók

A sign területen a Mimaki UV LED tekercses, illetve oldószeres és UCJV300 készülékeit mutatta be. A 2017. szeptemberében debütált UCJV300-160 modell egy technológiailag kiváló nyomtató/vágó készülék, amely kifejezetten alacsony üzemeltetési költségeket, illetve azonnal szárított festéket ígér, aminek köszönhetően az alapanyagok széles választéka nyomtatható vele, beleértve a PET filmet, szövet anyagot és hőre érzékeny anyagot egyaránt. A termék nagy piaci sikere alapján a Mimaki bejelentett további három új, kisebb modellt is UCJV300-75, UCJV300-107, és UCJV300-130 névvel 80 cm, 109 cm és 136 cm szélességben.

Mindhárom modell a Greenguard Gold minősítéssel ellátott LUS-170 festékeket használja, illetve tartalmazzák

az ID vágási funkciót a könnyű és egyszerű feladatfelismerővel, ami vonalkód alapján azonosítja az adott feladatot. Emellett képesek egyedi, 4 layeres – nappali, illetve éjjeli megvilágításban különböző grafikai megjelenítéseket magában rejtő backlit alkalmazások nyomtatására.

## Ipari termékek

A márka kiállította teljes UV LED síkágyas nyomtató választékát, amelyeket kifejezetten az ipari felhasználók számára alkottak meg. A választék tartalmazta az A2 és A3 formátumú gépeket, illetve a nagyformátumú JFX200-2531-et 2,5 x 3,1 méter nyomtatási felülettel. További remek megoldásokat mutattak be standjukon, beleértve a 360 fokos tárgyak nyomtatási lehetősége, illetve nyomtatási és vágási workflow megoldások vágógépekkel közösen. A Mimaki bemutatta legújabb síkágyas vágógépét CF22-1225 típusnévvel, amely a Trotec-el partnerségben fejlesztett lézeres vágógép.

## Textil és divat

A Mimaki standjára látogatók megismerkedhettek a cég direkt textil, illetve transzfer szublimációs nyomtatási megoldásaival, illetve az ezekkel a technológiákkal gyártott textil mintadarabok széles választékával. A stand egyik csúcspontja volt a Tiger-1800B MkII, amely egy robosztus digitális textilnyomtató ipari mértékű gyártásra. A Tiger-1800B MkII készüléket speciálisan puha bútor és lakberendezési textíliák, illetve divat és ruhatermékek gyártására fejlesztették. Nyomtatási sebessége akár 385 m²/óra is lehet, amely fantasztikus nyomatminőséggel és erőteljes, minőségi felépítéssel párosul. Az új készülék a 2016-ban piacra hozott Tiger-1800B utódja, számos remek fejlesztéssel, mint az Advanced Pass System, amely a banding minimálisra csökkentését szolgálja, ezáltal garantálva a finomabb nyomatminőséget. A Mimaki fúvóka ellenőrző és fúvóka helyettesítő rendszerét már szintén tartalmazza az új nyomtató.

Az új Tiger-1800B MkII készülékkel együtt bemutatták a Mimaki Vision Jet-X szublimációs transzferpapírját is, amely 1620 és 1830 mm szélességben érhető el, és kifejezetten könnyű – 57g/m² tömegű, de alkalmas szinte minden textil nyomtatására beleértve a sportruházatot, zászlókat és bannereket.

## Teljes textilnyomtatási rendszer

A Mimaki standján bemutatták a Rimslow Sorozatot, amely egy teljes körű digitális nyomtatási rendszer.

A textil anyagok digitális tintasugaras nyomtatásához alapvetően az alábbi négy lépés szükséges:

- A szövet anyagok előkezelése a textil anyag és a festék közötti megfelelő interakció elérésére, illetve a festékfolyás elkerülésére. A Mimaki TR300-1850C előkezelő egység használatával a gyártók házon belül tudják megvalósítani ezt a munkafolyamatot, ezáltal csökkenthetik költségeiket, rövidíthetik a gyártási ciklust és irányításuk alá vonhatják a teljes gyártási folyamatot.
- A textil anyagok direkt tintasugaras nyomtatása megvalósítható az új Mimaki Tiger 1800B MkII nyomtatóval.
- A nyomtatott vászon anyagok gőzkezelése szükséges ahhoz, hogy a festéket fixáljuk az anyagon. Ez a folyamat megvalósítható a Mimaki TR300-1850S vagy a Mimaki TR600-1850S gőzölő készülékeivel.
- A mosási folyamat során a felesleges festéket és előkezelő anyagot távolítjuk el a szövet anyagból – ezzel előkészítve a további munkafolyamatokra vagy a szállításra. A Mimaki TR600-1850W mosókészüléke ezt a lépést is megvalósítja.

A kész termékek minőségi garanciájának fontos eleme a teljes gyártási folyamat ellenőrzése, melynek során biztosíthatjuk az egyes gyártások közötti kiegyensúlyozottságot. Az új Mimaki IoT textilnyomtatási fejlesztéssel mindez szintén megvalósítható.

## Két EDP Díj a FESPA 2018-on

A Mimaki erőfeszítései meghozták gyümölcsüket, hiszen nem csak vittek a kiállításra, hanem értékes újdonságokkal is térhettek haza, két EDP Díj formájában. Az egyiket a Mimaki UCJV300-160 printer/cutter, míg a másikat a Mimaki 3DUJ-553 full color 3D printer kapta, amely díjakkal az European Digital Press Association (EDP) az elmúlt 12 hónap legjobb fejlesztéseit díjazta.

„Megtiszteltetés számunkra, hogy ismét elnyertük ezt a rangos díjat két kategóriában" – mondta Danna Drion, a Mimaki Europe marketing managere, majd így folytatta: „Nagyra becsüljük, hogy a zsűri több mint 120 termékből a mi nyomtatóinkat ítélte érdemesnek a díjra." **Sign**

# Innovatív, nagy teljesítményű gépek, hihetetlen árakon!

www.mimaki.hu

## CJV 300 sorozat jellemzői

- Két szélesség: 137 és 161 cm
- Fehér, ezüst, narancs és light színek
- Folyamatos, felügyelet nélküli nyomtatás
- Fúvóka ellenőrző egység és fúvóka helyreállítási rendszer biztosítja a folyamatos működést

| |
|---|
| SOLVENT VAGY SZUBLIMÁCIÓS FESTÉKKEL IS MŰKÖDIK |
| 2 SZÉLESSÉGBEN KAPHATÓ |
| 1440 DPI MAX. FELBONTÁS |
| MAPS FUNKCIÓ A CSÍKOZÁS ELLEN |
| 105,9 m²/h MAX. SEBESSÉG |
| FEHÉR ÉS EZÜST FESTÉK |

### CJV300 Series
CJV300-130/160

**Nagy sebességű, integrált nyomtató-vágógép**

**Mimaki CJV300-130**
**17.800 EUR**

**Mimaki CJV300-160**
**18.800 EUR**

## CJV150 sorozat jellemzői

- 4 szélesség: 80/107/137/161 cm
- Fehér, ezüst, narancs és light színek
- Folyamatos, felügyelet nélküli nyomtatás
- Fúvóka ellenőrző egység és fúvóka helyreállítási rendszer biztosítja a folyamatos működést

| |
|---|
| SOLVENT VAGY SZUBLIMÁCIÓS FESTÉKKEL IS MŰKÖDIK |
| 4 SZÉLESSÉGBEN KAPHATÓ |
| 1440 DPI MAX. FELBONTÁS |
| MAPS FUNKCIÓ A CSÍKOZÁS ELLEN |
| 56,2 m²/h MAX. SEBESSÉG |
| FEHÉR ÉS EZÜST FESTÉK |

### CJV150 Series
CJV150-75/107/130/160

**Integrált nyomtató-vágógépcsalád 4 különböző szélességben**

**Mimaki CJV150-130**
**11.500 EUR**

**Mimaki CJV150-160**
**12.500 EUR**

**A fenti nettó árak tartalmazzák a szoftvert, az induló festékkészletet és felcsévélőrendszert. Nem tartalmazzák a gépszállítás, telepítés és oktatás díját.**

RasterLink6

**Festéktípusok:**

- **SS21 és ES3: 440 ml**
- **BS4 és BS3: 600 / 2000 ml**

Simple Studio

**A festékcsomagok áráról és a telepítés díjáról érdeklődjön munkatársainknál!**

# Mimaki

The world imagines... Mimaki delivers

## JV 300 sorozat jellemzői

- Két szélesség: 137 és 161 cm
- 8 festékcsatorna
- Fehér, ezüst, narancs és light színek
- Fúvóka ellenőrző egység és fúvóka helyreállítási rendszer biztosítja a folyamatos működést
- Folyamatos, felügyelet nélküli nyomtatás

| |
|---|
| SOLVENT VAGY SZUBLIMÁCIÓS FESTÉKKEL IS MŰKÖDIK |
| 2 SZÉLESSÉGBEN KAPHATÓ |
| 1440 DPI MAX. FELBONTÁS |
| 4/6/8 SZÍNMÓD |
| CMYK + Lc + Lm + NARANCS + Light Black |
| FEHÉR FESTÉK |

**JV300 Series**
**JV300-130 / JV300-160**

**Új generációs széles formátumú nyomtatók**

**Mimaki JV300-130**
**16.800 EUR**

**Mimaki JV300-160**
**17.800 EUR**

## JV150 sorozat jellemzői

- Két szélesség: 137 és 161 cm
- 8 festékcsatorna
- Fehér, ezüst, narancs és light színek
- Fúvóka ellenőrző egység és fúvóka helyreállítási rendszer biztosítja a folyamatos működést
- Folyamatos, felügyelet nélküli nyomtatás

| |
|---|
| SOLVENT VAGY SZUBLIMÁCIÓS FESTÉKKEL IS MŰKÖDIK |
| 2 SZÉLESSÉGBEN KAPHATÓ |
| 1440 DPI MAX. FELBONTÁS |
| MAPS FUNKCIÓ A CSÍKOZÁS ELLEN |
| 56,2 m²/h MAX. SEBESSÉG |
| CMYK + LC + LM + NARANCS + LIGHT BLACK |

**JV150 Series**
**JV150-130/JV150-160**

**Új generációs, megfizethető, nagy teljesítményű nyomtatócsalád**

**Mimaki JV150-130**
**10.500 EUR**

**Mimaki JV150-160**
**11.500 EUR**

**Bővebb információ:**

NYOMDAKER

**Nyomdaker Kft.**
1097 Budapest, Táblás u. 36-38.
E-mail: nyomdaker@nyomdaker.hu
Telefon: +36 1 215-3586
Fax: +36 1 476-0260
www.nyomdaker.hu

**Szirmai Éva**
Gépek, festékek, szoftverek
+36 20 382 3052
szirmai@nyomdaker.hu

**Lehotkai Bence**
Üzletágvezető
Nyomtató- és betűkivágó rendszerek
+36 20 414 1921
lehotkai@nyomdaker.hu

Remek tulajdonságok és EDP Díj a FESPA-n

# swissQprint 3. generációs nyomtatók

***Még pontosabb és megbízhatóbb nyomatminőség, további alkalmazási lehetőségek, felhasználóbarát működés és maximális termelékenység akár 370 m²/óra nyomtatási sebességgel, ezek voltak a legfontosabb beszédtémák a swissQprint FESPA standjánál idén, ahol a cég bemutatta LED tintasugaras nyomtatóinak legújabb generációját.***

A swissQprint ismét gondoskodott meglepetésről az idei FESPA kiállításon, ahol bemutatták legújabb generációs készülékeik öt modelljét Nyala 3, Impala 3, Oryx 3 néven – a két kiemelkedő sebességű Nyala 3S és Impala 3S nyomtatóval kiegészülve. Az új modellek mindegyike tartalmazza a leghasznosabb kiegészítő funkciókat, illetve a tekercses nyomtatási opciót is.

Rudolf Gasparovic, a Spandex képviseletében elmondta: „A mechanikus fejlesztések teszik ezeket az új készülékeket még stabilabbá és megbízhatóbbá elődjeiknél." Mindaz a tökéletesség, amely ezidáig ezeket a svájci termékeket jellemezte, most újabb szintre került. A nyomtatófej kocsit például teljesen újratervezték. Az új vezérlőrendszer pedig felhasználóbarát irányítást eredményez, például a vákuum hatás kifejtése során.

## Új, nagy teljesítményű modellek

A Nyala 3S és Impala 3S modelleket kifejezetten kimagasló termelékenységre tervezték: a Nyala 3S akár 370 m²/óra maximális sebességre képes, kifejezetten jó nyomatminőséggel párosulva. Az új modellek okosan kombinálják a nyomatminőséget a sebességgel. Kiváló minőségű POS termékek, displayek, plakátok, bannerek, backlit és hasonló, bonyolult anyagok az alapvető termékek, amelyeket ezekkel a nyomtatókkal gyárthatunk. A maximális termelési szinten viszont már készíthetünk olyan termékeket is, amelyeket nagyobb távolságból szemlélve használunk, mint óriásplakátok, bannerek, vagy épülethálók.

## Továbbfejlesztett tekercses nyomtatási opció

A swissQprint a 3-as generáció részeként bemutatta opcionálisan rendelhető tekercses nyomtatási opcióját. Az új tekercselő kisimítja az alapanyagot, mielőtt az a nyomtatófejhez ér, így megelőzve az anyag gyűrődését, amely akár a nyomtatófej károsodását is eredményezheti. Eközben pedig ugyanezen a tekercselőn karbon kefék szüntetik meg az alapanyag sztatikus töltöttségét, így gondoskodva a pontos festékcsepp elhelyezésről. A LED szárítással kombinálva, az új tekercses opció tovább növeli a nyomtatható alapanyagok körét, a hőérzékeny és finomabb alapanyagok egyszerű megmunkálásával. Egy további remek lehetőség a dupla tekercses opció, melynek használatával két anyagot nyomtathatunk meg egyidőben – egy csapásra duplára növelve termelékenységünket.

Az új készülékek egyaránt alkalmasak kisebb sign gyártók, nagyobb nyomdák, illetve ipari vállalkozások megfelelő minőségben történő kiszolgálására!

## EDP Díj a Nyala LED nyomtatónak!

Több mint 120 terméket neveztek az idei EDP Díjra. A Nyala LED nyomdagép teljesen meggyőzte a zsűrit, így a „Síkágyas/Hibrid nyomtatók, 250 m²/óra teljesítményig" kategóriában ennek a készüléknek ítélték az idei EDP Díjat! **Sign**

# swissqprint

Precíz és megbízható nyomtatás | új alkalmazási területek
felhasználóbarát működés | akár 370 m²/óra nyomtatási sebességgel

**Íme a swissQprint – 3. generációs LED nyomtatói**

**Együtt a Zünd és a swissQprint!**

Tekintse meg egy időben és egy helyen a swissQprint és a Zünd termékeit szeptember 12–13–14. között
a két márka közös nyílt napjain!

**Regisztráció: http://www.unimark.hu/ohreg.html**

**További információért keresse a swissQprint hivatalos forgalmazóját az alábbi elérhetőségeken:**

**SPANDEX, S.R.O. | Rudolf Gašparovic | Mobiltelefon: +421 905 362717**

**E-mail: rudolf.gasparovic@spandex.com**

Nemzetközi elismerés és technikai nap

# LFP Center A legjobbak között

***Tavaly szeptemberben kezdte el az LFP Center a jövőre 70 éves japán vállalat a GRAPHTEC Imaging termékeinek magyarországi forgalmazását. E lépés keretében termékportfóliójukat tekercses és síkágyas vágóplotterek, valamint digitális stancoló és riccelő rendszerek kínálatával bővítették. A munkájuk gyümölcse pedig hamar beérett, hiszen idén áprilisban a GRAPHTEC értékesítői díjjal jutalmazta kiemelkedő eredményeiket.***

## Megbízható termékekkel a partnerek sikereiért

Az LFP Center számára kiemelten fontos, hogy hivatalos hazai forgalmazóként olyan gyártó partnerekkel alakítsanak ki együttműködést, akiknek a termékei hosszútávon nyújtanak megbízható üzembiztos termelést, így termékeikkel hozzájárulhatnak ügyfeleik sikereihez. A GRAPHTEC nemzetközileg is elismerten az élmezőnyt képviseli, így nem is volt kérdéses számukra, hogy érdemes belevágni a közös munkába! A befektetett munkájuk pedig beigazolódott, hiszen Április 18-án, Amszterdamban, a GRAPHTEC európai értékesítői találkozóján vehették át a márka díját, mellyel elismerték teljesítményüket.

A találkozó jó lehetőséget biztosított, hogy megismerjék a régiós, valamint a nyugat-európai értékesítőket, illetve az európai központi iroda dolgozói mellett a vállalat japán vezetőit, valamint fejlesztőit.

A prezentációk során az értékesítési eredmények elemzése mellett bemutatták a közeljövőben várható fejlesztéseket, az új termékeket, illetve a következő üzleti évre kitűzött célokat.

A meglévő portfólió termékei között új méretekkel találkozhatnak majd a felhasználók, valamint új funkciókkal bővülnek az eszközök, ezzel is tovább növelve felhasználási lehetőségeiket. A síkvágó plotterek esetén hamarosan érkezik a legújabb sorozat, vagyis az FXC4000, mely az FC4500-as sorozatot fogja váltani.

Az FCX2000 már meg is érkezett az LFP Center bemutatótermébe. A készüléket május 10-én technikai nap keretében ismerhették meg az érdeklődők. A háromféle méretben (610x920 mm / 1200x920 mm / 1800x920 mm) elérhető síkágyas FCX2000-es vágóplotter olyan technikai előnyöket kínál, melyeket a csomagolástechnika, a print marketing, a könnyűipar vagy akár a közlekedésbiztonság területén hasznosíthatnak felhasználói.

A GRAPHTEC síkágyas vágóplottereinek kialakításánál a felhasználási lehetőségek, vagyis az ipari termékek gyártása mellett az eladáshelyi reklámeszközök, displayek gyártása kerül majd fókuszba. Kartonpapírok, légcellás műanyag lemezek gyors és pontos feldolgozása mellett öntapadós fóliák és speciális alapanyagok kontúrvágása olyan eszközök gyártására nyit lehetőséget, melyeknek egyre nagyobb szerepet szánnak a hirdetők, hogy közvetlen közelről érhessék el üzeneteikkel a vásárlókat. **Sign**

# PRINT&CUT?

## VÁLASZD A TÖKÉLETES PÁROST!

**EPSON SureColor-S80610** & **GRAPHTEC FC-8600**

PANTONE Digital Color

BLI BUYERSLAB 2018 PICK

### TERMELÉKENYSÉG

25 m2/órás nyomtatási sebesség
és akár 1,5 m/másodperc vágási sebesség.*

### PONTOSSÁG

Automatikus feszítés vezérlő (AD-ATC)
és változtatható nyomáserősségű leszorító görgők.**

### MINŐSÉG

Dupla TFP PrecisionCore nyomtatófejek
és akár 5.88 N (600 gramm) vágási erő.***

ISMERD MEG AZ EPSON SureColor SOROZATÁNAK VÁLTOZATOS LEHETŐSÉGEIT ÉS A GRAPHTEC TEKERCSES VÁGÓPLOTTEREINEK SOKOLDALÚSÁGÁT.

Az ingyenes ONX RIP Center™ vezérlő szoftverben megtalálsz mindent, amire szükséged van a PRINT&CUT termékek minőségi és gyors gyártásához.

ONYX ripcenter

2 ÉV GARANCIA

EPSON SureColor-S40610

EPSON SureColor-S60610

A fotókon látott képek illusztrációk. A képek előzetes változtatásának jogát fenntartjuk.

LFP CENTER
PRINTING & IMAGING

Látogass el bemutatótermünkbe és ismerd meg PRINT&CUT megoldásainkat! * ** ***

LFP center Kft.
1139 Budapest, Rozsnyay utca 11.
+36 1 452 00 88
www.lfpcenter.com

EPSON
EXCEED YOUR VISION

GRAPHTEC

Fujifilm a FESPA-n

# Bemutatták az új superwide Ultra nyomtatót

***A Fujifilm FESPA standján bemutatták az új szuperszéles formátumú nyomtatót, Acuity Ultra néven, amely szinte fotó minőségű nyomatot kínál pontosabb regisztrációval, és gyorsabb gyártási sebességgel.***

A 3,2, illetve 5 méter nyomtatási szélességben elérhető nyomtató maximálisan nyolc színcsatornát tartalmaz, és az új, kimagasló minőségű és kis tömegű Uvijet GS Fujifilm festéket használja. 3 picoliteres cseppméretével a Fuji új nyomtatóját a kiemelkedő minőségű, beltéri display nyomtatási iparág számára pozícionálja. A gyártó közlése szerint a 236 $m^2$/óra maximális nyomtatási sebességű, hagyományos UV szárítású gép gyorsabban működik LED szárítású vetélytársainál, és mivel a vákuum asztal hatékony vízhűtéssel van ellátva, ezért nem keletkezik felesleges hő a nyomtatóasztalon.

A nyomdagép három külön tekercs anyag megnyomtatására képes egyidőben, a megmunkálható alapanyagok vastagsága pedig 0,1 mm-től akár 2 mm-ig terjedhet.

A Fujifilm Speciality Ink Systems részlegének marketing applikációs menedzsere, Kevin Rhodes a kiállításon elmondta: „Nincs még egy olyan szuperszéles formátumú nyomtató a piacon, amely versenyre kelhet az Acuity Ultra sebesség/minőség/ár-érték arány kombinációjával."

Az Acuity Ultra nyomtatót a márka egy nyomdai szolgáltató partnerrel közösen fejlesztette ki, és már túl van a beta tesztelésen, így a FESPA-t követően hamarosan elérhető lesz a piacon. A nyomdagép ára alacsonyabb lesz a piacon jelenleg elérhető, hasonló nyomtatási sebességet és nyomatminőséget garantáló szuperszéles nyomtatóknál.

## Acuity B1 – forradalmi újdonság akcióban

A Fuji standján bemutatták az Acuity B1 nyomógépet, amely a teljes automatizáció, a kiemelkedő minőség, és a több száz alkalmazás számára optimális méret kombinációja. Az Acuity B1 a digitális nyomtatási technológia izgalmas és egyedi innovációja. A nyomatminősége jobb az ofszet minőségnél, a nyomógéppel pedig nyomtathatunk bevont, vagy bevonat nélküli alapanyagokra, közöttük akár 10 mm vastag műanyagokra is – az Acuity B1 ezáltal kiválóan alkalmas POS és promóciós anyagok készítésére.

## Onset X corrugated: a tökéletes síkágyas nyomtató

Az Onset X a márka egyik legizgalmasabb készüléke, amely remek megbízhatóságot és termelékenységet garantál, ofszet-közeli minőségben, bővíthető kialakítással, és számos alapanyag kezelési lehetőséggel. A nyomatai kiemelkedő minőségűek, színei vibrálók. A kisebb szériák, vagy egyetlen termék gyártása sokkal gazdaságosabb ezzel a nyomdagéppel, amely tökéletes hullámkarton anyagok nyomtatására, amely által display és külső csomagolási termékeink még gyorsabban gyárthatók, míg alacsony migrációjú festéke által kiválóan alkalmas élelmiszer termékek másodlagos csomagolásának gyártására is. **Sign**

FUJIFILM
Value from Innovation

ÚJDONSÁG!

# Acuity Ultra

## Szuper-széles, nagy-teljesítményű UV nyomtató kültéri és beltéri grafikákhoz

**SEBESSÉG**
**maximum 236m²/h**

**SZÉLESSÉG**
**3,2m vagy 5m**

**MINŐSÉG**
**3pl cseppméret**

**SZÍN**
**CcMmYK + FEHÉR**
(Greenguard tanúsítvány)

**SERICOL HUNGARY KFT**
HUNGARY
office@sericol.hu
www.sericol.hu

**SYMBOL DOO**
SERBIA
office@symbol.rs
www.symbol.rs

**GRAPHIC CENTER DOO**
CROATIA
office@graphiccenter.hr
www.graphiccenter.hr

**GRASOL DOO**
SLOVENIA
office@grasol.si
www.grasol.si

1,65-től akár 3,2 méter nyomatszélesség

# Agfa – Hibrid Anapurna LED sorozat

***Nagysebességű, 4 vagy 6 szín + fehér, hibrid UV LED szárítású tintasugaras nyomógépek 1,65-től egészen 3,2 méter nyomatszélességgel, bel- és kültéri alkalmazásokhoz egyaránt. Magyarországon természetesen az Agfa nyomógépeinek kizárólagos forgalmazójától, a Wallitrade Kft-től!***

## Áttekintés

A hibrid Agfa Anapurna LED sorozat szélesformátumú nyomógépei tökéletes megoldást kínálnak olyan sign gyártók, digitális nyomdák, fotólaborok, illetve közepes méretű szitanyomó cégek számára, amelyek kombinálni akarják a táblás és tekercses nyomtatási feladatokat.

Ezek a berendezések akár 3,2 méter széles anyagok nyomtatására is alkalmasak, és a kiemelkedő nyomatminőséget kombinálják a nagy termelékenységgel, mindezt kül- és beltéri, merev és rugalmas szélesformátumú nyomtatási feladatokhoz egyaránt. A fehér festék opció megadja az átlátszó anyagokra való nyomtatás lehetőségét backlit, tehát hátulról megvilágított alkalmazásokhoz, vagy akár spot márkaszínekhez használva. Termelékenységünket pedig tovább növeljük, ha a nyomógépet kiegészítjük az automatikus táblabetöltővel.

A hibrid Anapurna LED nyomtatókat léghűtéses UV LED lámpákkal szerelték fel, amelyek energiát, költséget és időt egyaránt megtakarítanak felhasználóik számára. Minimális mértékű energiakibocsátásuknak köszönhetően ezek a LED lámpák ideálisak vékony, hőérzékeny anyagok megnyomtatására. Továbbá sokkal gyorsabb működésre is alkalmasak, hiszen azonnal be- és kikapcsolhatók.

## Kulcsfontosságú termékelőnyök

- Kiemelkedő nyomtatási minőség bevonat nélküli merev, illetve tekercses alapanyagokra
- Robosztus, ipari konstrukció, amely alkalmas nagyobb mennyiségű anyag kezelésére
- UV LED lámpák, amelyek lehetővé teszik a hőérzékeny anyagokra való nyomtatást, illetve költséget és időt takaríthatunk meg általuk, miközben kíméljük a környezetet

- Kiemelkedő termelékenység – amelyet tovább fokozhatunk a többféle tábla nyomtatás és/vagy az automatikus táblaadagoló opciók által
- UV LED festék a gyors száradásért, sokszínű anyagfelhasználásért és a nagyon széles színskáláért
- Nyomtathatunk fehér színnel elő-, szendvics, és utónyomással egyaránt – mindezt egy menetben
- Thin Ink Layer – azaz vékony tinta layer technológia a piacon elérhető legalacsonyabb tintafogyasztás érdekében
- A kiváló Asanti workflow szoftver irányításával

## Főbb tulajdonságok

### Erőteljes design a nagy pontosság érdekében

Köszönhetően a megerősített szíjas meghajtásnak a hibrid Anapurna nyomógépek kiemelkedően pontos pont elhelyezést és ezáltal kiváló nyomatminőséget garantálnak, amelyet tovább erősítenek a gradiens, illetve multi-layeres nyomtatási funkciók. A nyolc, 12 picoliteres nyomtatófej erőteljes színek, illetve finom szövegek nyomtatására is alkalmas, akár 4 pt-ig, továbbá remek tónusokat is biztosítanak, mindezt alacsony festékfelhasználással.

### UV LED lámpák, amelyekkel időt és költséget takarítunk meg + védjük a környezetet

A hibrid Anapurna nyomtatók léghűtéses, 16 Watt/cm$^2$ UV LED lámpákkal vannak felszerelve, amelyek számos olyan egyedi előnnyel járnak, melyeknek köszönhetően új értékesítési területekre léphetünk, miközben csökkentjük működési költségeinket, mindezt úgy, hogy kíméljük a környezetet. Ezen előnyök közé tartozik az alkalmazási területek szélesebb köre, a nagyobb termelékenység és az alacsonyabb energiafogyasztás.

### Legújabb generációs, gyors nyomtatófejek

Köszönhetően a legújabb generációs, gyors nyomtatófejeknek, az Agfa Anapurna nyomtatók kiváló termelési sebességet kínálnak, tulajdonképpen minden alapanyagra, aminek köszönhetően még a legigényesebb megrendelőink is elégedettek lesznek az általuk rendelt nyomatokkal!

### Többszörös, illetve automatikus táblanyomtatás

Az Anapurna H2050i és H2500i nyomógépek rendelhetők automatikus táblabetöltő rendszerrel, amellyel jelentősen növelhetjük termelékenységünket. Ez az opcionálisan rendelhető asztal automatizált megoldást kínál a kisebb méretű táblák nagy mennyiségben történő nyomtatására úgy, hogy egyidőben akár négy táblát is nyomtathatunk az Anapurna H2050i LED nyomógépen, míg az Anapurna H2500i LED-en akár öt táblát is nyomtathatunk egyidőben. A határtalan (borderless) nyomtatási funkció által pedig az utómunka nélkülözhetővé válik!

### Tökéletes alapanyag kezelés

Az alapanyagok betöltése könnyedén és pontosan végezhető, köszönhetően az olyan automatizálási funkcióknak, mint az alapanyag regisztráló rúd, és a nyomtatófej magasság beállítás. A négy zónából álló automata vezérlésű vákuum rendszer egyenlő vákuum szívást garantál a nyomtatás teljes ideje alatt, nyomtassunk akár tekercses, vagy merev anyagokra. Mindezen funkciók gondoskodnak a tökéletes alapanyag kezelésről, melynek köszönhetően nyomatunk mindig pontos lesz.

### Festék ellenőrzés

A termelési folyamat ideje alatt a nyomtató festékszintjét egy automatikus festék újratöltő rendszer figyeli. A festék (újra)töltő rendszer könnyedén hozzáférhető, melynek köszönhetően észrevétlenül tölthetjük újra a nyomtató

festéktartályait. A fehér festéket teljesen különálló rendszer felügyeli, amely gondoskodik annak keringetéséről, nyomásának szabályozásáról, illetve vezetékeinek tisztításáról. A festéktartályt felszerelték egy keverő mechanizmussal, amely gondoskodik róla, hogy a festék folyamatosan megfelelően felkevert állapotban legyen.

## Felfújható tengelyek

A tekercses módban felfújható tengelyek találhatók az anyag betöltési és feltekerési oldalán, egy média feszítő tekercselővel együtt, amelyek együttesen gondoskodnak az alapanyagok megfelelő feszítettségéről, illetve a gyűrődésmentes nyomtatásról. Ezek a megoldások a nagyobb nyomtatóban az alapcsomag részét képezik, az Anapurna H1650i LED-hez opcionálisan elérhetőek, amellyel így lecserélhető az alapfelszereltségben fém letekerő tengely és szabadon leeresztett nyomat kombinációja.

## Nagyobb alapanyag kezelő asztalok

Az Anapurna H2050i LED, az Anapurna H2500i Led, és az Anapurna H3200i LED nyomtatók alapcsomagjukban egy további nagy méretű alapanyagkezelő asztalt tartalmaznak az alap, kisebb méretű, merev alapanyagokhoz használatos asztal mellett. Ennek az opciónak köszönhetően akár 3,2 méter hosszú merev anyagokra is nyomtathatunk. Ezek a nagyobb méretű asztalok a belépő szintű Anapurna H1650i LED berendezéshez is elérhetők opcionálisan.

## További fontos tulajdonságok

- Automatizált alapanyag pozícionáló rúd – az asztalra szerelve, merev anyagok regisztrálásához
- Biztonsági érzékelők, melyek gondoskodnak róla, hogy a nyomtatófejek ne érjenek a nyomtatási felülethez
- Ionizáló rúd – a fejkocsi mindkét oldalán – az elektrosztatikus töltöttség megszüntetésére
- Erőteljes gyors-szkennelő motor
- Egyszerűen használható, érintőképernyős kezelőfelület
- Belső bitmap szerver, 1 terrabyte méretű merevlemezzel – a nagyméretű adatfájlok gyors és biztonságos továbbításához
- Hálózati és USB3 (2) csatlakozók

## Alkalmazási területek

- Bannerek, plakátok, kiállítási grafikák, POP anyagok, minták, backlit és frontlit anyagok, öntapadós címkék
- Egyedi alkalmazások: DVD nyomtatás, faanyagok nyomtatása, művészeti reprodukciók, személyre szabott tárgyak nyomtatása
- Party termékek (söröspohár alátétek stb.)
- Építészeti és beltéri dekorációs, illetve kerámia nyomtatás

## Asanti szoftverrel

Az Agfa összes szélesformátumú nyomtatójának vezérléséről az Asanti szélesformátumú workflow szoftver gondoskodik, amely felügyeli a teljes nyomtatási folyamatot az előkészítéstől egészen az utómunkáig. Az Asanti szoftver egyszerűsíti, optimalizálja és automatizálja a munkafolyamat lehető legtöbb lépését – ezáltal garantálja a legjobb megoldást és legnagyobb produktivitást.

## Agfa Graphics inkjet festékek – mindig pontosan

Az Agfa UV LED festékek képezik az Anapurna nyomógépek véráramát, az alábbi tulajdonságokkal:

- Széles színskála – alapanyagtól függetlenül
- UV LED szárítás a széleskörű alkalmazásokhoz
- Thin Ink Technology: Magas pigment töltöttség, melynek eredménye vibráló, ofszet-szerű nyomatok – a piacon elérhető legalacsonyabb festékfogyasztás mellett
- Folyamatosan kiegyensúlyozott minőség
- Kiváló elő-, szendvics és utónyomás fehér színnel
- Kiemelkedő tartósság

Bővebb információért forduljon a magyarországi partnerhez:
Wallitrade Kft., www.wallitrade.hu,
E-mail: info@wallitrade.hu,
Telefon: +36.30.370.88.43 **Sign**

## ANAPURNA H1650I LED

## JETI MIRA

## ANAPURNA H3200I LED

## JETI TAURO LED

## ACORTA

## ANAPURNA FB2540I LED

A HATÉKONYSÁG SZOLGÁLATÁBAN

AGFA Agfa

wallitrade

**Wallitrade Kft.**
1165 Budapest, Koronafürt u. 44/A.
+36 1 799 3333 | +36 30 370 8843
info@wallitrade.hu
www.wallitrade.hu

Liyu Printer a FESPA-n

# Minőség és rugalmas hozzáállás

***A Liyu Printer nem is standot épített az idei FESPA-n – megadott helyét a kínai gyártó inkább arra használta ki, hogy minden nyomtatóját bemutassa. Volt is mit, hiszen az általuk kínált választék már most is nagy – és folyamatosan bővül! A márka magyar forgalmazója örömmel kalauzolt végig standjukon.***

A Liyu egy elképesztő iramban fejlődő, feltörekvő márka, amely egyúttal a vásárlói igényeket meghallgatva, azok figyelembe vételével, rugalmasan fejleszti nyomtatóit. Minőségi ipari nyomtatókat gyártanak, nagyformátumú nyomtatáshoz, a minőségre garanciát jelent, hogy nyomtatóikba Konica Minolta, Ricoh, Kyocera és Panasonic nyomtatófejeket építenek az adott alkalmazáshoz illően.

## UV táblanyomtatók – Csak a fantázia szab határt!

### LIYU KR UV Táblanyomtató

Ezzel a nyomtatóval akár 100 mm vastag felületeket nyomtathatunk 2880 dpi-s nyomtatási minőségben. Az elkészült, akár többrétegű nyomatok karcállók. A nyomdagéppel nyomtathatunk fehér színt, illetve lakkréteget egyaránt. A felhasználási köre igen sokrétű, hiszen nyomtathatunk üveg felületre – előkezelés nélkül, vagy akár textil, PVC, bőr, fa, bútorlap, hullámkarton, hablemez anyagokra. A Liyu KR UV táblanyomtató így remekül használható ofszet, digitális nyomdák számára, csomagolóanyag és bútorgyártó cégeknek, természetesen sign and display gyártóknak, illetve számos egyéb ipari gyártó számára.

A LIYU KR UV táblanyomtató két különböző típusban érhető el. A 2512-es nyomtatási felülete 2500 mm × 1250 mm, a 3020-as modell asztalmérete pedig 3000 mm × 2000 mm.

A Liyu Printernek már létezik youtube csatornája, így a videómegosztó oldalon elég beírni a keresőbe a márkanevet, és minden készüléküket megtekinthetjük működés közben!

### LIYU KRJ UV LED Táblanyomtató

Ezzel a nyomtatóval éppúgy 100 mm maximális vastagságú alapanyagokra nyomtathatunk, mint a KR UV géppel, sőt, még az asztalméreteik is egyeznek, hiszen a KRJ UV LED is 2500 mm × 1250 mm, illetve 3000 mm × 2000 mm asztalmérettel érhető el.

Fontos különbség, hogy ennek a nyomtatónak UV LED szárítórendszere van, amely olyan további előnyöket biztosít felhasználói számára, mint az eddiginél még környezetkímélőbb és energiatakarékosabb működtetés.

A márka standján megtekinthető volt a LIYU PZR UV LED tekercses nyomtató. Ez a nagysebességű tekercsnyomtató környezetbarát, gyors és magas minőségű nyomtatást kínál, garantált, minimum 2 év UV-állósággal, az eco solvent nyomtatókkal megegyező nyomtatási költségek mellett. Megismerkedhettünk még a LIYU FH direkt szublimációs nyomtatójával, amely modern külső megjelenése mellett 24 órás folyamatos termelésre kialakított, ipari minőségű nyomtató, mindezt 0,50 Euró alatti nyomtatási költséggel, 100 m²/órás nyomtatási sebességgel, maximálisan 320 cm széles tekercses alapanyagokra.

A standon jelen volt még a LIYU PCT PLATINUM szuper gyors Ecosolvent nyomtatója (290 m²/óra maximális nyomtatási sebességgel), illetve a LIYU PZR SPEED Solvent nyomtatója, amely szagtalan oldószeres nyomtatást kínál, hihetetlenül alacsony nyomtatási költség mellett. **Sign**

LIYU
INTERNATIONAL

*A jövő a miénk*

# EURÓPA LEGNÉPSZERŰBB NAGYFORMÁTUMÚ TÁBLANYOMTATÓI

## LIYU KC UV LED

- megújult külső design
- magas színvonalú műszaki tartalom
- tökéletes végeredmény

KONICA MINOLTA
Panasonic

LIYU Közép-Kelet Európai Képviselet

www.liyu-ceeurope.com | info@liyu-ceeurope.com | www.liyuprinter.com

TrueVIS eco-solvent és VersaUV S sorozat

# Roland DG a FESPA 2018-on

***A Roland DG Fespa standján mutatták be a márka Versa UV S-sorozatát, amely kiváló minőséget és sokoldalúságot kínál az UV nyomtatás terén. A világszerte népszerű TrueVIS eco-solvent nyomtató-vágó készülékeket élő bemutatók keretében ismerhették meg a cég berlini standjára érkező érdeklődők.***

A digitális nyomtatás területén 35 éves tapasztalattal rendelkező Roland DG FESPA standján élő bemutatók segítségével demonstrálták a márka díjnyertes TrueVIS eco-solvent nyomtató/vágó készülékeit. A kiemelkedő minőségéről és megbízható megoldásairól ismert Roland DG a világ vezető nyomtató és vágó márkája, több mint 116.000 világszerte eladott készülékkel. A TrueVIS nyomtató/vágó készülékei kompromisszum nélküli, kiváló nyomatminőséget, sokoldalúságot és termelékenységet kínálnak. A Roland DG több területen – festék, nyomtatófej, pontosság, szoftver – elvégzett technikai fejlesztései által a TrueVIS nyomtató/vágó gépek ideálisak belés kültéri nyomatok, járműgrafikák, bannerek, plakátok, displayek, címkék és matricák, csomagolási mintadarabok gyártására.

## Eco-solvent festékek: kiemelkedő minőség és teljesítmény

A Roland DG eco-solvent TrueVIS tintái Greenguard Gold minősítéssel rendelkeznek, amely garantálja alkalmasságukat bel- és kültéri nyomtatáshoz egyaránt – mindezt bármilyen speciális szellőztetés igénye nélkül.

A TrueVIS festékek előnye a gyors száradás, alacsonyabb festék költségek, illetve a velük előállítható, gazdag és vibráló színek: intenzív fekete, finom átmenetek, és a fehér festék használatának lehetősége – tiszta vagy fekete felületekre egyaránt. A Roland nyomtatófejei pontosan elhelyezett festékcseppekről gondoskodnak, ezáltal biztosítva több nyomtatási lehetőséget és finomabb kontrasztokat. Az eco-solvent technológia által kínált rugalmas alapanyag felhasználás, a stabilitással és megbízhatósággal együttesen teszik ezt a technoló-

giát megfelelő választássá sok sign gyártó számára. Egy a Roland által idén elvégzett összehasonlító teszt alapján tíz nyomtatási szakember közül nyolc a Roland eco-solvent technológiát részesítette előnyben a Latex-el szemben.

## Kiemelkedő hatékonyság + alacsony fenntartási költségek

A TrueVIS technológia magában hordozza 20 év fejlesztését és gyártási tapasztalatait, és tele van olyan újdonságokkal, amelyek egy mai modern nyomtatási szakember életéhez elengedhetetlenek.

A Roland DG mobil panelje lehetővé teszi a felhasználó számára, hogy Bluetooth kapcsolat segítségével, meglévő mobiltelefonjáról, vagy tabletjéről irányítsa nyomtatóját. Ez az innovatív megoldás lehetővé teszi az operátor számára, hogy távollétében is friss értesítéseket kapjon a nyomtató állapotáról, teszt nyomatot készítsen, illetve elvégezze a szükséges nyomtatófej tisztítási folyamatot.

A TrueVIS nyomtató/vágó gépek, illetve RIP szoftver integrált működése kiegyensúlyozott munkafolyamatot és optimális teljesítményt garantál. A Roland VersaWorks Dual RIP legújabb változata remekül kezeli a natív PDF állományokat, és PostScript fájlokat. A pontos vágási mechanizmus segítségével megbízhatóan végezhetjük bonyolult anyagok kontúr vágását, de laminált padlóra készülő vastag matricákat is vághatunk vele.

## VersaUV S-sorozat – az UV nyomtatás minősége és sokszínűsége egyben

A Roland DG az idei FESPA-n mutatta be új, tekercses és síkágyas UV nyomtató családját VersaUV S-sorozatnéven. A hét, sokoldalú különféle konfigurációban elérhető modellt tartalmazó termékcsaládban biztosan mindenki megtalálja a számára ideális nyomtatót. A sokoldalú és innovatív nyomtatók kiemelkedő nyomatminőséget, fotóhű képminőséget, illetve lakk effektet egyaránt képesek nyomtatni merev vagy rugalmas alapanyagokra, akár 200 mm vastagságig.

## Profit termelő alkalmazások határtalanul

A VersaUV S-sorozat készülékei kiemelkedő teljesítményt és megbízhatóságot garantálnak. A nyomtatók megfelelően robosztus felépítésűek ahhoz, hogy akár 100 kg/m² tömegű anyagokat is megfelelően kezeljenek, de kis méretű tárgyak sorozatgyártására is alkalmasak. Mindennek köszönhetően felhasználóik lehetőségei szinte végtelenek.

Az új sorozat nyomtatói a Roland ECO-UV festékét használják, amely az UV lámpák alacsony hőkibocsátása által azonnal szárad – ezáltal szinte bármely alapanyagra történő közvetlen nyomtatást tesz lehetővé, legyen az akár merev vagy rugalmas anyag a bőrtől, a vászon anyagon át a fa, műanyag, üveg, fém, akril, banner, vinil, papír és számos egyéb anyagig. A fehér festék használatával kiemelhetünk bizonyos felületeket, vagy hátteret nyomtathatunk sötét színek alá. A fényes réteg nyomtatása által külön layereket készíthetünk, de akár texturált felületeket is alkothatunk, mint például Braille feliratok, vagy különleges ipari alkalmazásokhoz szükséges nyomatok. **Sign**

Signdepot Kft. gépválaszték és bemutatóterem

# A lézervágás teljes spektruma

***Bizton állítható, hogy a Signdepot Kft. hazánk egyik legnagyobb dinamikával fejlődő sign and display gyártóeszközöket forgalmazó cége. Portfóliójuk kialakítása során mindig figyelnek a piac összes szegmensének adódó igényeire és ezeket az elvárásokat szolgálják ki olyan gépekkel, amelyek aztán megadják a fejlődés lehetőségét felhasználóik számára.***

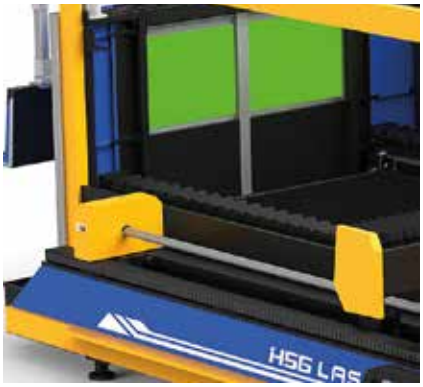


A fenti kijelentések fényében fontos és érdekes lépés, hogy legutóbbi fejlesztéseiknek köszönhetően, a kínálatukban elérhető lézervágó készülékekkel immár lefedik e terület teljes spektrumát a lézer jelölőktől gravírozókon át egészen az ipari célú felhasználásig. Egy ilyen portfólió esetében pedig az átláthatóság kritikus fontossággal bír, ezért alakították ki bemutatótermüket a cég központi épületében.

**Nézzük is át részletesen portfóliójukat:**

A HSG márka készülékeiből több gép is elérhető a portfólióban. Ebből kiemelhető a HSG HS-B1325 síkágyas lézervágó, amely egy kiváló ár/érték arányú lézergép a HSG kínálatában. Legfontosabb tulajdonságait kiemelve: 130x250cm-es hasznos munkafelület, RECI gyártmányú 130W-os S6 lézercső, 1100kg-os extra-stabil acél szerkezet, precíz 0.1 mm pontos gravírozás és vágás funkciók. A gép alkalmas táblás anyagok feldolgozására maximálisan 50 mm vastagságig, illetve gravírozásra egyaránt.

A HSG B1325M 290W multifunkciós fém-nemfém lézervágógép egy univerzális $CO_2$ lézervágó asztal fém és egyéb anyagok vágására, amely szinte mindent vág a rozsdamentes acéltól az akril plexin át a rétegelt lemezekig.

HSG G3015E-F60 Az F60-as típusú forgatóegységgel kiegészítve a G3015E-F60 egy "hibrid" berendezés mely a sík lemez mellett 6000 mm-ig cső/zártszelvény vágásra is alkalmas. A forgatóegység és a szoftver teljes szabadságot kínál a vágáshoz, a megfelelő forgatás mellett a négyzetes profil éleiben is precízen vághatunk 3D szoftver nélkül 3 tengellyel. Az asztalváltóval közel duplájára növelhető a termelékenység amennyiben kisebb méretű komplex munkadarabokat kell vágni. A G3015E berendezés ipari üzemi körülményekre lett tervezve. Mind sebességben, mind megbízhatóságban csúcsminőséget képvisel. A G széria általános jellem-

zője a minőségi import fő darabok, mint a Wittenstein meghajtás, SANYO szervo motorok, valamint OMRON, Rexroth, Schneider alkatrészek. A fiber lézerforrás két piacvezető márka közül választható a felhasznált fém fajtától függően: IPG vagy Nlight.

## Galvofejes 2D és 3D lézer jelölő gépek

A Signdepot több területen indította el saját, SD márkanév alatt termékek forgalmazását, ilyen saját márkás termékük már elérhető a Galvofejes 2D és 3D lézer jelölés területén is. A Galvofejes lézerjelölés technológia nagy sebességű termékjelölés megoldást biztosít az ipar számos területén. A fiber lézerforrással szerelt jelölőgépek fémek és műanyagok jelölésére, míg $CO_2$ lézerrel szerelt típusok papír, textil, fa, plexi és egyéb szerves anyagok jelölésére alkalmasak. A 3 tengelyes galvo fej lehetőséget biztosít ezred pontossággal történő jelölésre íves, egyenetlen felületre is és mindezt nagy sebességgel. A gépek fő darabjainak minőségét kiváló márkák biztosítják: Cambridge Technology galvofej, JPT vagy IPG fiber lézerforrások, Rofin vagy Synrad $CO_2$ lézerforrások.

## SD-LASER Compact 3D: Galvofejes lézerjelölő szilárdtest fiber lézerforrással ipari jelöléshez.

A Compact 3D egy munkavédelmi szempontból biztonságos, ipari minőségű, megbízható lézerjelölő berendezés. A hagyományos 2D galvo lézerjelölőkhöz képest a Compact 3D kiszélesíti a gravírozható/jelölhető lehetőségek számát. Míg a 2D lézerjelölők fix fókuszpontban csak sík felületre képesek jelölni, addig a Compact 3D a 3 tengelyes galvofejnek és a +- 20 mm-es tartományban működő dinamikus fókusznak köszönhetően íves felületre is képes jelölni. A felirat nem torzul, a szín nem változik. A 3D szoftver (alapfelszereltségben) alkalmas ív, gömb, kúp, lépcsőzetes és más különféle egyenetlen felület lézeres jelölésére. A jelölésen túl a Compact 3D lézergép e funkciónak köszönhetően domború gravírozásra is képes. **Sign**

Találja meg a kedvenc színét!

# Unifol stand a FESPA-n

***„És Önnek, melyik a kedvenc színe?" – ez a kérdés volt olvasható az Unifol standján Berlinben, ahol valóban a márka autófóliáinak óriási színválasztékát prezentálták, illetve azt, miként viselkednek ezek a termékek jármű burkolás közben.***

Régi ismerősünk, Recep Orak, az Unifol cég export menedzsere köszöntött a cég FESPA standján, majd elmondta: „Természetesen a cég teljes termékportfólióját bemutattuk standunkon, amely iránt kifejezetten nagy érdeklődést mutattak látogatóink. A 3900-as sorozatszámú digitálisan nyomtatható film sorozatunk ma nagyon népszerű. Az autódekoráció szempontjából kifejezetten fontos a 9520-as Prémium cast járműburkoló fóliánk, illetve a 9532-es Prémium cast laminálló termékcsaládunk."

Az Unifol céget 1994-ben Bes Reklam Ürünleri San. ve TIC. A. S. néven alapították, és nyugat-európai dekorációs anyagok forgalmazását kezdte meg Törökországban. Ezzel egy időben a cég elindította az öntapadós fóliák gyártását az Isztanbultól 100 KM-re nyugatra, Tekirdağ-ban (magyarul Rodostó) található gyárában. A folyamatos kutatás-fejlesztési munka eredményeként 2004-ben piacra dobták az Unifol öntapadós fólia termékcsaládot, majd 2010-ben megkezdték a PVC cast fóliák, illetve kiváló minőségű egyéb fóliák kutatását és fejlesztését. 2011-ben – a cég nagyméretű beruházást kezdett egy második, 2 méter széles fólia termékcsalád megalkotása érdekében, és megvásárolta a cast PVC fóliák gyártásához szükséges gyártó gépeket. 2013-ban megkezdték a cast fóliák próbagyártását egy újonnan kifejlesztett gyártási technológiával. Emellett a cég megkezdte az átlátszó fóliák, padlóra ragasztható fóliák, és polimerikus karbon szálas fóliák gyártását is. Az Unifol ezzel mára területének piacvezető cégévé vált Törökországban. Majd 2014-ben piacra dobták az Unicast cast PVC fóliákat és a Stoneguard fóliákat. A cég megépítette második gyárát Corlu ASB Európai Uniós szabadkereskedelmi zónában papír szilikonizáló tevékenység céljából.

**Az Unifol termékcsalád:**

- Az Unifol fólia termékcsalád 44 különböző színben érhető el, ebből 27 szín fényes, 17 pedig matt színeket tartalmaz, a 3700-as plotter sorozatban.
- 8 különböző szín érhető el a 7800-as Translucent azaz áttetsző szériában.
- 6 különböző szín érhető el a 7802-7807-es Glass Etch szériában.
- 6 különböző szín a Transparent sorozatban.
- 3800-as és 3900-as Digitálisan nyomtatható széria.
- 7600 Polymeric autó burkoló fólia
- 9500, 9600, 9700 és 9800-as sorozatszámmal érhetők el az Unicast termékek – különleges színekben.

A Bes Reklam cég, a vásárlói igények figyelembe vételével, tovább folytatja a fenti fóliák gyártását és fejlesztését, amelyek a kezdetekben kizárólag 4 színben voltak elérhetőek.

Az Unifol termékcsalád kizárólagos hazai forgalmazója az Aka Digital Média Kft. (x)

Ricoh a FESPA-n

# A latex technológia jövője

***A Ricoh FESPA standjának egyik kiemelkedő pontja volt annak a nyomtatónak a világpremierje, amely még várat hivatalos nevére. A nyomdagép a Ricoh első, teljesen saját márkás terméke a latex területén, amelyet a cég a latex technológia jövőjeként aposztrofált.***

Az új nyomtatót Ricoh nyomtatófejekkel, festékkel és szoftverrel szerelték fel, és már az előzetes bemutatón is rengetegen érdeklődtek iránta. Az 1,3 és 1,6 méter nyomatszélességű új gépek megalkotásánál a legfőbb szempont a könnyű kezelhetőség és a termelékenység volt. A nyomtatók CMYK plusz fehér opcióval lesznek elérhetők. Felbontásuk 600, 900 vagy 1200 dpi, mindezt bannerre történő nyomtatás esetén 40 m²/óra, míg vinil esetében 25 m²/óra maximális nyomtatási sebességgel kombinálva. A latex technológiának köszönhetően a nyomtatók érzékeny anyagok nyomtatására is alkalmasak, megjelenésük pedig idén őszre várható.

## Sokszínű alkalmazások

A Ricoh standján az alkalmazások sokszínűségét is bemutatták egyedi gyártású falborítások, Pólókra applikálható nyomatok, sapkák és táskák formájában.

A stand egyik érdekes része volt a Bianchi sarok, ahol egy Bianchi kerékpárboltot szimuláltak, az olasz gyártó kiváló minőségű kerékpárjaival – amelyeket egyedi gyártású in-store kommunikációs anyagokkal egészítettek ki, természetesen minden termék a Ricoh technológia felhasználásával készült, így láthattunk:

- Merev anyagból készült totemeket, kivágott kerékpár formákat, illetve 2 m x 1 m és 3 m x 2 m méretű falburkolatokat – mindezt 5 mm vastag Forex anyagra nyomtatva. Az 500 mm x 350 mm méretű, 4 mm vastag kerékpárformákat víztiszta plexiglass anyagból készítették, amelyet a Ricoh Pro T7210 UV síkágyas nyomtatóval nyomtattak meg.
- A Roll up és PVC bannereket, textil zászlókat és a vinil matricákat a Ricoh Pro L4160 szélesformátumú latex nyomtatóval nyomtatták.
- A sapkákat, pólókat és táskákat a Ricoh Ri 100 és Ri 6000 direkt textil nyomtatókkal gyártották.

A Ricoh stand fennmaradó részét tarka színű dzsungel motívumokkal díszítették a Ricoh nyomtatók által elérhető kreatív nyomatok bemutatására. Számos különféle display egységet mutattak be, amelyeket a Ricoh Pro T7210 nyomtatóval gyártottak, 10 mm vastag Falcon táblára. A nyomtató sokoldalúságát hangsúlyozták a további egyedi termékek, mint a grafikus fali displayek, amelyeket melamin borítású táblákra nyomtattak. **Sign**

Zünd a FESPA-n

# Nyerő hármas

***A Zünd az LM 100W vágó és élzáró lézermodul, a D3-as két hidas kivágóasztal, illetve az RM-L routing rendszer nyerő hármas bemutatásával rengeteg látogatót vonzott. Az LM 100W lézermodul a poliészter anyagok egyidejű vágásával + élzárásával gyakorolt kiemelkedő hatást. A D3 két hidas kivágó asztal táblakezelő rendszerrel kiegészítve kiemelkedő termelékenységével és magas szintű alapanyag kezelésével nyűgözte le az érdeklődőket. A G3 készülékhez a Zünd bemutatta RM-L routing rendszerét, teljesen automatizált routing megoldásokkal fa, akril anyagok feldolgozásához.***

A Zünd stand további érdekessége volt a márka legújabb innovációja, az asztal fölé elhelyezett Over Cutter Camera (OCC), amely egyetlen felvétellel rögzíti a vágási területen látható összes regisztrációs jelet. A Zünd Cut Center szoftver a felvétel alapján azonnal elvégzi a szükséges korrekciókat és elindítja a vágási folyamatot. Ez a munkafolyamat különösen hasznos textil anyagok megmunkálásánál, ahol az egy képen alapuló technológia jelentős időmegtakarítást eredményez. Az OCC rendszer előnyeit az EDP Díj zsűrije is felismerte, az Over Cutter Camera ugyanis elnyerte az idei EDP Díjat a „Legjobb utómunka támogató eszköz" kategóriában.

A moduláris felépítésű Zünd kivágóasztalok elengedhetetlenek egy jól

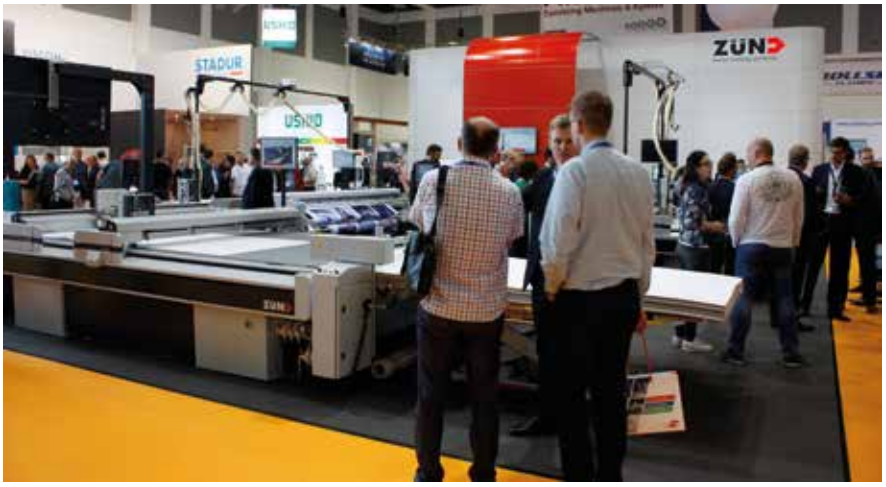


működő digitális gyártási munkafolyamat felépítéséhez. Mindezt bizonyította az a tény is, hogy az idei FESPA-n olyan kiállítók használták standjukon a Zünd rendszerét, mint a Canon Océ, a HP, a Kornit és a Dover Digital Printing. A HP standján például a latex nyomtatókkal készült termékek vágási folyamatához használták a Zünd készülékét, míg a Kornit és Dover Digital Printing stand látogatói pedig élőben tapasztalhatták meg a Zünd asztalok megbízhatóságát és precizitását rugalmas textil anyagok feldolgozása során.

A hullámkarton tematikájú kiállítási részen a Zünd szintén rengeteg új kapcsolatot teremtett. A márka standján rengeteg élő prezentáció, illetve oktató előadás keretében demonstrálta a digitális gyártás előnyeit a csomagolási és display gyártás területén. A Zünd rendkívül jó láthatósága éreztette hatását a svájci márkához érkezett rendeléseken is: „Nagyon elégedettek vagyunk a FESPA-n elért eredményeinkkel. A beérkezett lead-ek mennyisége és minősége, illetve a kiállítás nemzetközi látogatói összetétele kellemes meglepetést szolgáltatott számunkra. Rengeteg pozitív visszajelzést kaptunk a látogatóktól termékeink átlátható, természetes prezentálásáról." – mondta Stefan Lang a Zünd értékesítési és marketing igazgatója **Sign**

# Automatizált megoldások a Sign, Display és digitális hullámkarton nyomtatásban

***Az Esko bemutatta termelés ösztönző, integrált hardver és szoftver megoldásait, valamint teljes munkafolyamat megoldását, egészen a beérkező terv igénytől, az elkészült termékig. A márka megoldásai megnövelik felhasználóik termelékenységét, ugyanakkor csökkentik a gyártás folyamán keletkező hulladékot, illetve kiküszöbölik a gyártási folyamatok nehézségeit.***

Az Esko-t szintén inspirálta a FESPA idei „Where print takes off" jelmondata és standjukon arra invitálták az érdeklődőket, hogy egyedi Esko csomagjukat átvéve, induljanak el a gyors sávon, amelyen végig haladva megismerhették a márka legfontosabb újdonságait.

## Munkafolyamat automatizálás

Az egyre gyorsabb szélesformátumú nyomtatók megjelenésével az utómunka válhat a gyártási folyamat szűk keresztmetszetévé. Ennek megoldására az Esko kifejlesztette Automatizációs gyorsindító szoftverét (Automation Engine QuickStart) a sign szektor számára – amely olyan kiváló workflow megoldás, aminek használatával automatizálható a prepress folyamat, így a cégek sokkal gyorsabban képesek projektjeik kezelésére.

Szintén a megnövelt termelékenységet szolgálják a Kongsberg automatizáló megoldásai. Ezek a remek újítások alkalmasak arra, hogy a digitális utómunka folyamatokat ipari szintre emeljék.

Az Esko standján bemutatták a Kongsberg C64 kivágóasztalt – amelyet be- és kitöltő egységgel szereltek fel. A Kongsberg C60 egy multifunkciós, szuperszéles formátumú kivágóasztal sign and display applikációkhoz. Szintén megtekinthető volt a Kongsberg X20 belépő szintű kivágóasztal, számos speciális kiegészítő eszközzel. Ezek az eszközök sokoldalúságot, gyorsaságot, erőt és rugalmasságot kínálnak, mivel számos különféle alapanyag megmunkálására alkalmasak, a hullámkartontól a kemény tábla anyagon át, a habkarton, fa és számos műanyag táblás anyagig.

## Esko hullámkarton megoldások

Saját standján kívül az Esko képviseltette magát a hullámkarton megoldásoknak szentelt szekcióban is, ahol WebCenter QuickStart for Corrugated csomagolási megoldását mutatta be, melynek segítségével a szükséges csomagolási tervek néhány percen belül kezelhetők. A cég strukturális tervező szoftver elemeit is bemutatta ArtiosCAD és Studio néven, illetve i-cut Suite megoldását, amely a prepress folyamatokat optimalizálja. **Sign**

Szakmai elemzés – 2. rész

# Hogyan válasszunk kivágóasztalt?

***Egy szélesformátumú kivágó asztal megvásárlása komoly beruházás, ezért megfelelő előkészítést igényel annak érdekében, hogy kezdeti örömünk ne forduljon ürömbe, vagyis az új eszköz vállalkozásunk fejlődését szolgálja és ne nehézségeket okozzon számunkra! Két részes cikksorozatunk második részével teljes áttekintést adunk olvasóink kezébe, mely segíti tervezésüket!***

A sign and display és csomagolás gyártók, illetve hazánkban az autógyárak egyre nagyobb számú beszállítói egyre több, egyenként kis szériás gyártási feladattal szembesülnek, ugyanis ezt a trendet diktálja számukra az FMCG, azaz a gyorsan forgó fogyasztási cikkek, a kiskereskedelem, illetve a már fent említett autógyártók területéről érkező megrendelői körük. Ezek a kereskedő és beszállító cégek pedig folyamatosan változó, megnyerő, szezonális, vagy akár testre szabott üzenetekkel, illetve felhasználói információkkal akarják ellátni termékeiket. A szezonális promóciós kampányok, illetve a régiókhoz köthető, csak az adott területnek szóló üzenetek mind-mind azt eredményezik, hogy egy kifejezett termékből csak kis darabszámra van szükség. De milyen digitális kivágóasztalra van szükségünk ahhoz, hogy meg tudjunk felelni ezeknek az igényeknek?

Alapvető kérdések, amelyeket fel kell tennünk magunknak – majd őszintén meg kell válaszolnunk – mielőtt belevágnák ebbe a beruházásba:

1. Milyen terméket akarok gyártani?
2. Milyen anyagokat akarok megmunkálni?
3. A megmunkált anyagokat nyomtatom vagy nem?
4. Fontos a megmunkált anyagok mérete?
5. Milyen gyors a digitális nyomtatóm?
6. Találok megfelelő operátort a gép üzemeltetéséhez?
7. Milyen módon tudom elkerülni a munkafolyamatban jelentkező lehetséges akadályokat?
8. Megvan-e a megfelelő helyem a kivágó asztal működtetéséhez, amely könnyen átjárható a digitális nyomtató irányába?
9. Mennyire fontos számomra, az általam vásárolt készülék szervizének közelsége?
10. Mennyire fontos a berendezés összbekerülési költsége?

# A sign & display ipar vezető vágó- és marógépei

Preciz működés

Széleskörű anyagmegmunkálás
plexi, MDF lemez, hab, karton,
műanyag, lemez

Maximális hatékonyság

Professzionális szoftveres támogatás

Hazai terméktámogatás
és szerviz

AXYZ
CNC marógép

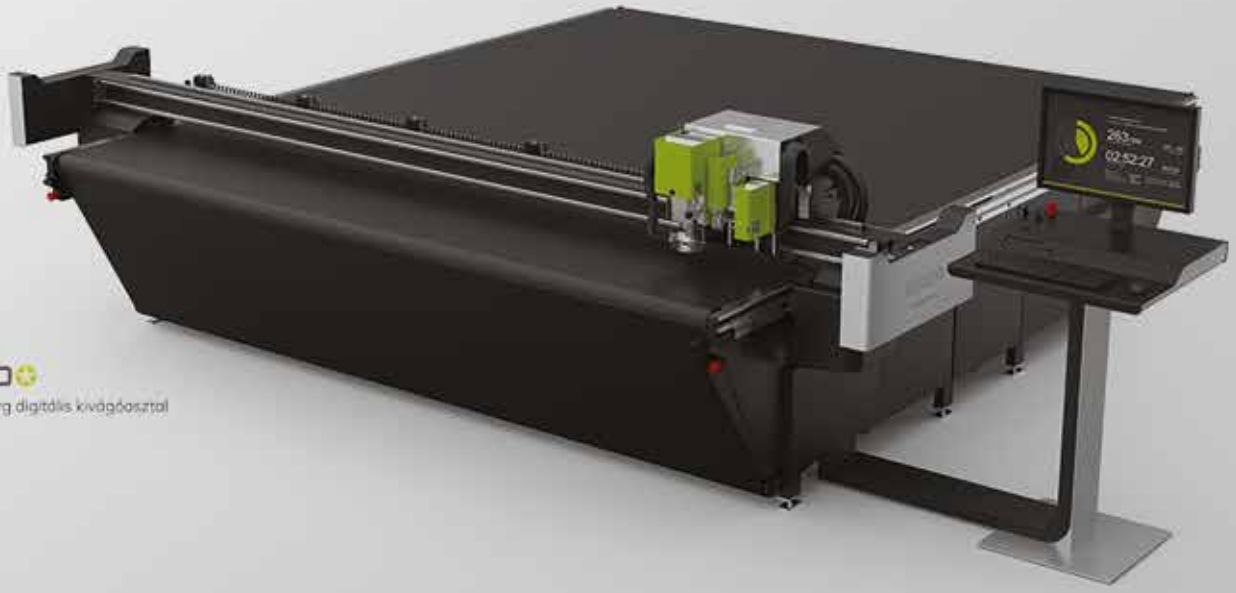

ESKO
Kongsberg digitális kivágóasztal

partners

Társ a megoldásban

06-1-221-5123 | info@partners.hu | www.partners.hu

A 10 kérdésből az első ötre lapunk előző számában gyűjtöttük össze a válaszokat, most pedig a kérdések második felével folytatjuk. Szakmai elemzésünk elkészítésében most is az Esko és Axyz készülékek hazai disztribútora a Partners Kft., illetve a Zünd gépek kizárólagos forgalmazója, az Unimark Kereskedelmi Kft. által adott részletes válaszokat gyűjtöttük össze olvasóink számára.

**6. Találok megfelelő operátort a gép üzemeltetéséhez?**

ZÜND G3/S3 – A vágási folyamat paramétereinek meghatározása, a gép termelékenységi potenciájának teljes kihasználása korábban az operátor tapasztalatától függött. Ma ezen döntések és beállítások meghozatalát a ZCC szoftver támogatja. A kiválasztott anyag összes vágási paramétere automatikusan megjelenik, sőt ha nem az anyagnak megfelelő szerszámok találhatók a modulokban az operátor el sem tudja indítani a gépet. A szoftver rendkívül felhasználóbarát, működtetésének elsajátítása alapvető számítógépes ismeretek birtokában mindenki számára pár órás betanítással elérhető.

KONGSBERG / AXYZ - A megfelelően képzett szakember alkalmazása és megtartása állandó kérdés a vállalkozások körében. Az intelligens vezérlővel és intuitív kezelő felülettel ellátott berendezések segítenek ezeket a problémákat áthidalni, hiszen elvégzik a beérkező fájlok ellenőrzését, előkészítik a vágóasztalt és javaslatot tesznek a megfelelő eszköz kiválasztására. Ezeknek a szoftvermegoldásoknak köszönhetően a gép kezelését többen is könnyen elsajátíthatják, folyamatossá tehető a berendezés használata egy-egy operátor átmeneti kiesése esetén is.

**7. Milyen módon tudom elkerülni a munkafolyamatban jelentkező lehetséges akadályokat?**

KONGSBERG / AXYZ - Egy professzionális kivágóasztal elengedhetetlen a gyors és minőségi munkához, önmagában azonban nem garantálja a hatékony munkát. A kivágóasztal választásakor érdemes felülvizsgálni a termeléshez kapcsolódó teljes munkafolyamatot, azokat az eszközöket, és szoftvereket, amelyek ezt a folyamatot támogatják, vagy éppen jelenleg akadályozzák, de egy új megoldással feloldják ezeket a problémákat. Rendszerben való gondolkodás esetén rengeteg időt, pénzt és munkaerőt takaríthatunk meg, és nyitva hagyhatjuk a lehetőséget a jövőbeni fejlesztésekhez is!

ZÜND G3/S3 – A komplex gondolkodási mód, a folyamat előre történő megtervezése segít a munkafolya-

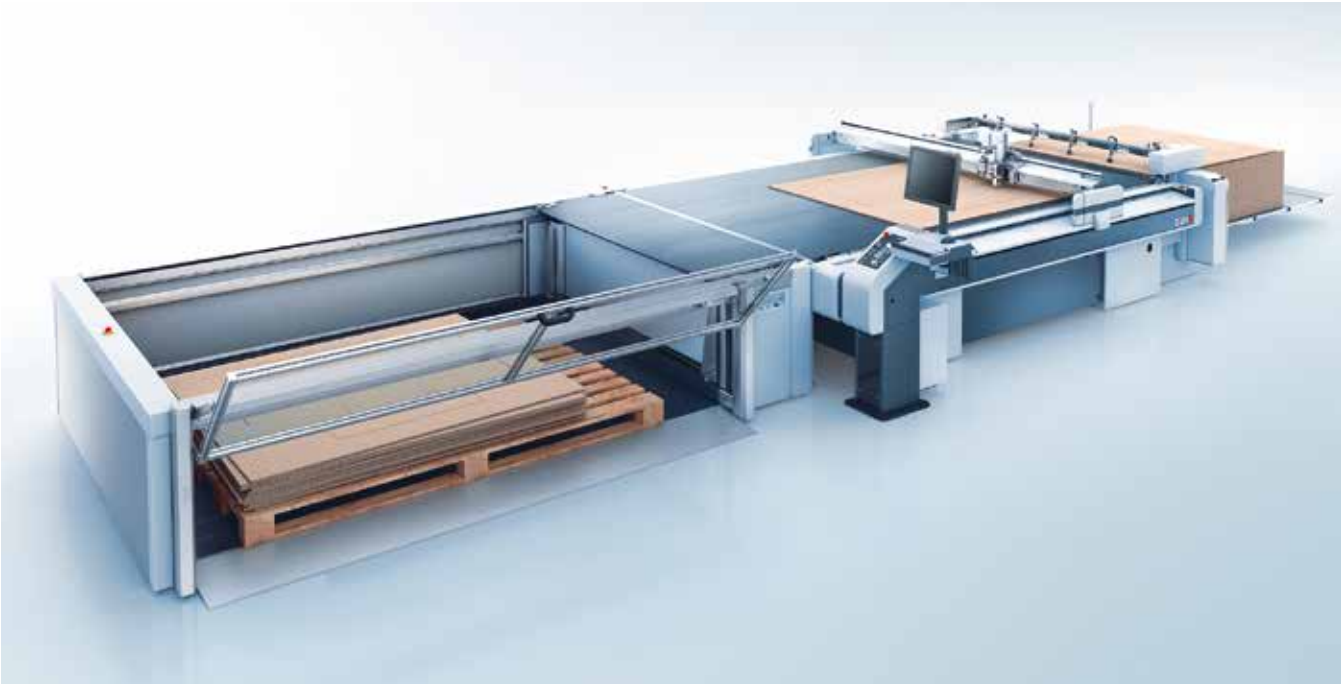

ZÜND
swiss cutting systems

## Ilyen egyszerű:
## A ZÜND digitális kivágó, mely az Ön igényeihez igazodik.

Egy moduláris rendszer előnyei:
A piacot az új trendek és a vevők folyamatosan változó igényei formálják. Ebben a gyors életritmusban rábízhatja magát a Zünd digitális kivágó sokoldalúságára. Ez egy olyan rendszer, amely igazodik az Ön igényeihez, akkor is, ha új feladatokat kell megoldania és akkor is, ha növelni szeretné a hatékonyságát az automatizálás különböző szintjeivel.

**U.M. Kereskedelmi Kft.**
1225 Budapest, Dűlő utca 2
+36 1 207 3888
info@unimark.hu

mat optimális megszervezésében. A ZCC szoftver gyártási adatai a vállalatirányítási rendszereknek megfelelő formátumban exportálhatók, így a cégvezetők akár mobil alkalmazásban real time is megtekinthetik a ZÜND kivágó gépeik kihasználtságát, beállásra, termelésre fordított idejét. A beérkezett grafikák ellenőrzésében a vágási fájlok, pozicionáló pontok, QR kódok létrehozásában automatizmusok segítik a felhasználót.

**8. Megvan-e a megfelelő helyem a kivágó asztal működtetéséhez, amely könnyen átjárható a digitális nyomtató irányába?**

ZÜND G3/S3 – Vegyük figyelembe, hogy egy gyártási folyamat részeként állítjuk üzembe digitális kivágónkat! Ne csak a fizikai méreteivel számoljunk, hanem az üzemen belüli anyagmozgás irányát is kalkuláljuk. Optimális esetben még a gép jövőbeni upgrade-jét is figyelembe vehetjük, hiszen bármikor utánrendelhető egy futószalaggal ellátott adagoló és levevő asztal a ZÜND gépekhez, melylyel gépünk termelékenységét fokozhatjuk. Sokszor azonban a helyszűke közbeszól, ilyen esetekben legalább a körbejárhatóságot biztosítani kell.

KONGSBERG / AXYZ – A hatékony gyártáshoz elengedhetetlen, hogy a berendezés elhelyezésekor ne csupán a kivágóasztal fizikai méreteivel számoljunk, de vegyük figyelembe a (sokszor igen nagyméretű) táblák felhelyezéséhez és levételéhez, tárolásához, mozgatásához szükséges helyet is. Helyhiány esetén a multizónás termelés orvosolja az alapanyag csere miatt felmerülő időveszteségeket. Egy helyhez kötött és nagyméretű táblaadagoló helyett a gépasztal egyik zónáján kézzel cserélhetünk táblát, így a másikon folytatódik a vágás. Célszerű, ha a nyomtató és az utófeldolgozó berendezések külön, de könnyen átjárható helyiségekben vannak, mert a nyomtatás minőségét ronthatja a vágásból, marásból származó por. Az elhelyezésre vonatkozóan az Esko és a gyakorlott szervizmérnökök minden installáció előtt tanácsot adnak, melyet érdemes megszívlelni…

**9. Mennyire fontos számomra, az általam vásárolt készülék szervizének közelsége?**

KONGSBERG / AXYZ - A szervizelés kényes pontként, és vitathatatlanul „felesleges" időkiesésként jelentkezik a termelés során. Így fontos, hogy ezt a folyamatot időben a lehető legrövidebbre csökkentsük. Ez megbízható alapüzemeléssel, hazai szervizháttérrel, és az esetlegesen szükséges alkatrészek gyors ellátásával garantálható csak.

iECHO

# TK3S NAGYFORMÁTUMÚ DIGITÁLIS KIVÁGÓRENDSZER

asztal méretek: 1550 mm x 2500 mm-től
3200 mm x 5500 mm -ig

## VÁGjon bele! VÁGjon Velünk!

www.printandcut.hu

www.iechosoft.com

ZÜND G3/S3 – Erre a kérdésre mindenki azonnali választ tud adni, akinek már külföldi cégek szervíz számláit kellett kifizetnie, melyek költsége több ezer euróra is rúghat. Sokszor

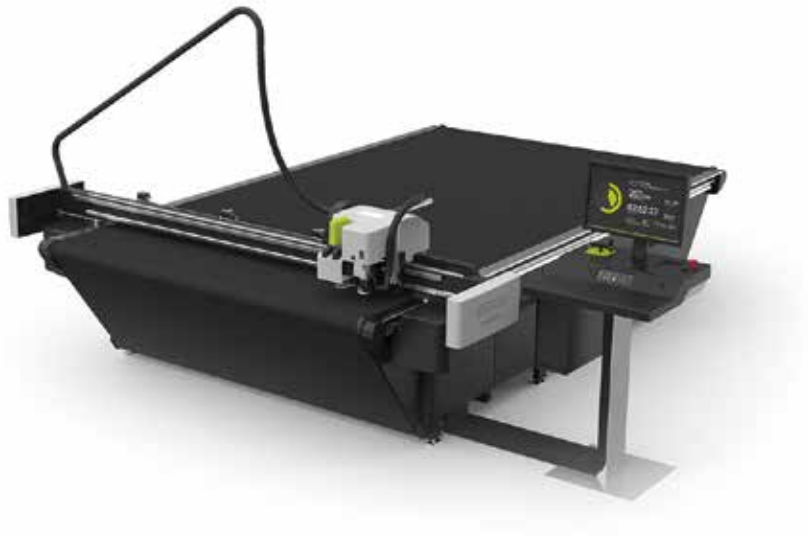

azonban még nagyobb kárt szenved a gép tulajdonosa, hiszen a várva-várt szerelő megérkezéséig akár hetek is eltelhetnek. Ilyenkor pedig a termelés kiesés költségei és az abból eredő következmények akár üzleti kapcsolatok felbomlásához is vezethetnek. A ZÜND gépek karbantartását budapesti központunkból 4 szervíztechnikussal végezzük.

**10. Mennyire fontos a berendezés összbekerülési költsége?**

ZÜND G3/S3 – Én inkább a megtérülési számításokat helyezném az előtérbe. Minden beruházás és annak finanszírozása nagy terheket helyez a vállalkozások vállára. Az igazi kérdés, hogy a beruházással tudnak-e költségcsökkentést elérni illetve mennyivel tudják növelni a kapacitásukat és az általuk gyártott termékek minőségét. Egy alapos kalkuláció elkészítése után könnyen kiderülhet, hogy a vállalkozás nem engedheti meg magának, hogy ne ruházzon be egy digitális kivágó berendezésbe. Azonban ügyeljünk az összehasonlítások alkalmával, hogy almát-almával vessünk össze. Értékeljük a helyén egyes gyártók tapasztalatát, az általuk értékesített gépek számát, azok megbízhatóságát és szervíz igényét. Vegyük figyelembe az utólagosan megrendelhető funkciókat, melyek lehetővé teszik számunkra, hogy a gép bizonyos elemeit (futószalag, asztal hosszabbítás, speciális szerszámok stb.) akkor rendeljük meg, amikor azokra ténylegesen szükségünk lesz. Ne feledjük: döntésünk eredményeképpen 10-15 évre megszüntethetjük vállalkozásunk kivágással kapcsolatos gondjait.

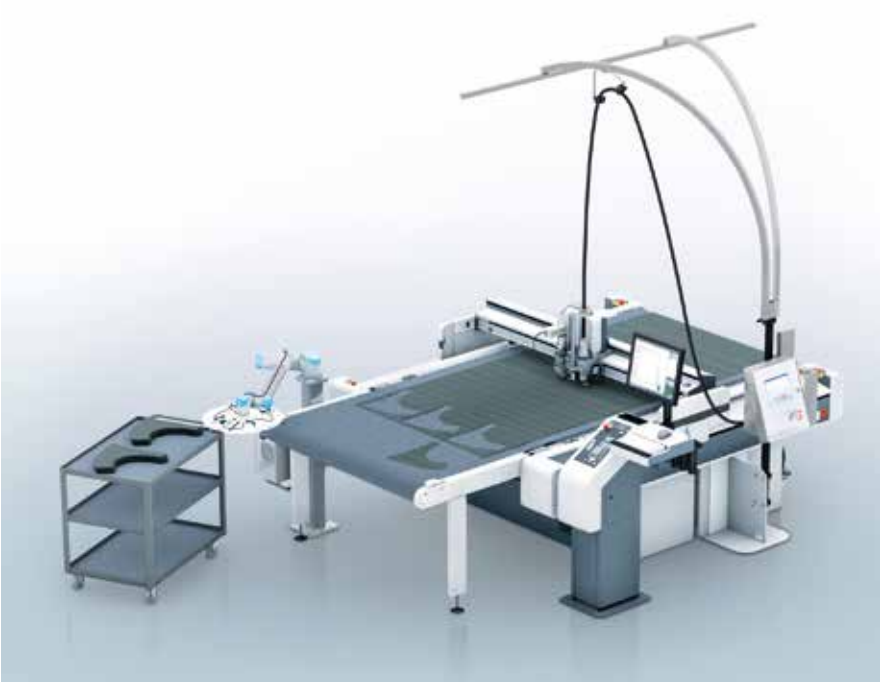

KONGSBERG / AXYZ - Egy kivágóasztal vásárlása kétségtelenül komoly beruházás a vállalkozás számára. Az egyszeri beruházás költsége azonban csak egy tényező a kiválasztás során. Ár-érték arányban meg kell vizsgálni, hogy mely típus szolgálja leginkább a vállalkozás hosszútávú eredményességét, fejlődését, milyen gyakori szervizigénye van a berendezésnek (gépleállás miatti kieső idő), milyen szervizelési költségek merülnek fel az üzemeltetés során (pl. kopóanyagokat milyen gyakran kell cserélni), milyen az adott gép termelési hatékonysága, és milyen minőségű termék állítható elő vele. A megbízhatóság, a folyamatos, hazai szerviz támogatottság, az évtizedes tapasztalat és fejlesztés, a rendszerbe illeszthetőség és a minőség olyan tényezők, amelyek a hosszútávú üzemelés során térülnek meg. **Sign**

# A sign & display ipar vezető technológiáinak hazai képviselete

- **Szoftver forgalmazás**
  újraméretezhető display minták,
  3D megjelenítés,
  automatikus gyártási file generálás
- **Berendezések + kiegészítők forgalmazása**
  Nagyteljesítményű, precíz vágó- és maróasztalok, CNC berendezések, kiegészítők
- **Tanácsadás, üzembe helyezés, terméktámogatás**

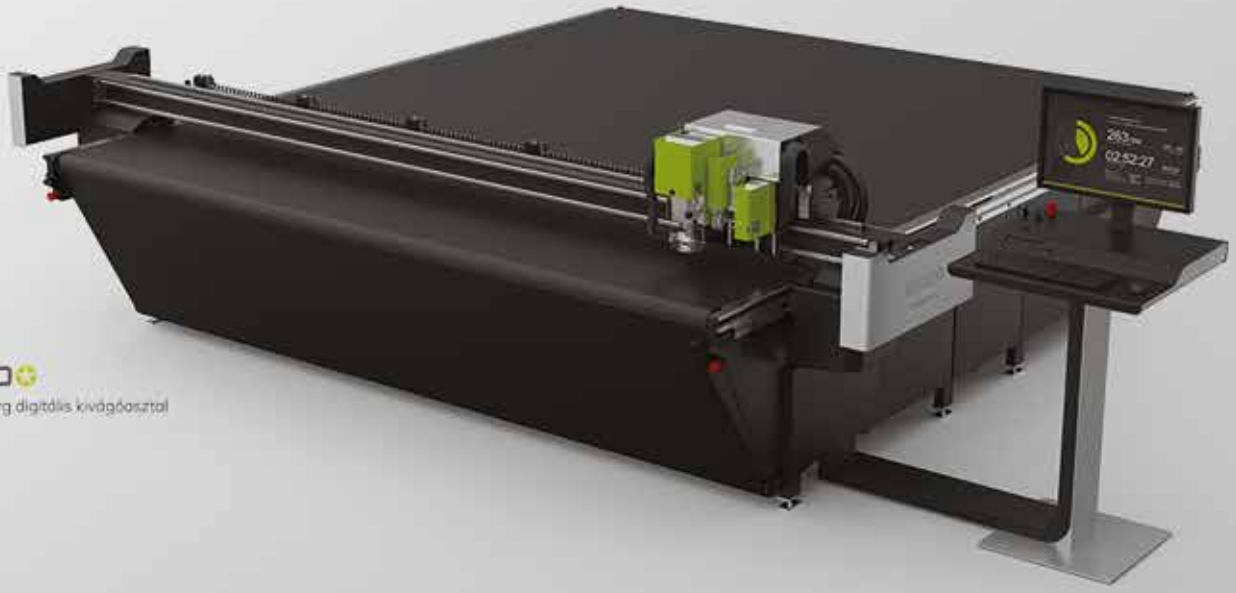

ESKO
Kongsberg digitális kivágóasztal

partners

Társ a megoldásban
06-1-221-5123 | info@partners.hu | www.partners.hu

Sharp üzleti kijelzők

# 5 Digital Signage megoldás pop-up üzletek számára

***A pop-up kiskereskedelmi üzletek megváltoztatják a városok főutcáin található értékesítés formáját. A digital signage pedig a tökéletes megoldás az ideiglenes boltok számára! Elmondjuk miért?***

A pop-up boltok – amelyek olyan kiárusító üzlethelyiségek, amik egy üresen álló épületet töltenek meg maximum egy évre, de jellemzően inkább egy hónapra, vagy akár csak egy hétre – az előrejelzések alapján idén már a városok főutcáin található üzletek mintegy egyharmadát fogják képezni.

A pop-up bolt tehát egy erősödő trend és olyan taktika, amelyet ismert márkák és start-up cégek, illetve kisebb független vállalkozások egyaránt alkalmaznak. Egy aktuális kiskereskedelmi kutatás szerint a kiskereskedelmi láncok mintegy fele úgy véli, a hagyományos üzletek 2020-ra erőteljesen eltolódnak a pop-up értékesítési módszer irányába.

Egy pop-up bolt tulajdonos pedig úgy szeretné a lehető legtöbbet kihozni ideiglenes üzlethelyiségéből, hogy közben ne kelljen túl sokat költenie dekorációra, vagy akár hagyományos cégtáblára jelenlétének kommunikálására. Főleg nem akkor, ha a Digital Signage a segítségére lehet.

Sorra vesszük azokat az innovatív lehetőségeket, amelyek keretében a megfelelő Digital Signage megoldások segíthetik a pop-up boltok sikerét:

### Nagyméretű Digitális kijelző cégtáblaként

Egy üzlet jelenlétének legegyértelműbb jele a kirakata, illetve az oda elhelyezett cégtábla. Ha üzletünk azonban nem marad sokáig azon a helyen, akkor mi értelme gyártatni egy cégtáblát?

Érdemesebb egy nagyméretű digitális kijelző panelt használnunk, mint a Sharp PN-Q901, amelyet kifejezetten digital signage megoldásokra terveztek. A 90 inch átmérőjű kijelzőt szuper vékony kávával látták el, amely kifinomult és keskeny külsőt kölcsönöz a készüléknek. A tartós használatra tervezett kijelzőt, naponta 16 órát működtethetjük – ezáltal tökéletesen használható cégtáblának.

A PN-Q901 alapcsomagjába egy kényelmesen használható állvány is tartozik, amellyel könnyedén felállíthatjuk a készüléket bármely sík felületen. A kijelző tartalmának frissítése egyszerűen megoldható a LAN kapcsolat használatával, illetve a csomag részeként megtalálható infravörös távirányítóval – így bemutathatjuk aktuális ajánlatainkat, de épp azt is, hogy pop-up üzletünk még hány órán keresztül lesz elérhető az adott helyen.

### Video fal – termékeink bemutatására

Minden pop-up boltnak szüksége van egy fókuszpontra – egy olyan helyre az üzleten belül, ami a 'wow faktort' szolgáltatja. Ha azonban csak rövid ideig tartózkodunk egy helyen,

akkor maximális hatást akarunk elérni – minimális erőfeszítéssel. Semmi más nem fejt ki olyan erőteljes hatást, mint egy video fal.

A Sharp PN-V701 a márka legújabb terméke video fal megoldásaik között, és egyben jelenleg a világ legnagyobb méretű video fal kijelzője. A 70 inch átmérőjű kijelző lehetővé teszi számunkra, hogy kevesebb kijelzőből építsünk video falat, melyben így kevesebb lesz a megjelenő káva is.

A Sharp PN-V701 készüléket úgy tervezték, hogy kifejezetten alkalmas legyen több képernyős installációk megvalósítására, akár fekvő, akár álló formátumban. Kávája mindössze 4,4 mm, kifejezetten nagy; 700 cd/m² fényerővel és Advanced Uniform Colour Calibration Technology megoldással, amely kiemelkedően egységes színeket és fényerőt garantál, így csábítva a vásárlókat.

## Digital Signage kijelzők dekorációs és informatív célokra

A signage eszközöket nem csak az üzletek fókuszpontjaiban használhatjuk nagy hatással. A digitális kijelzőket elhelyezhetjük üzletünk több pontján, ahol promóciókat, egyes termékek előnyeit vagy épp termékbemutatókat mutathatunk ezeken a felületeken.

A Sharp PN-Q601E például egy nagy méretű, mégis megengedhető árú kijelző, amelyet tartós használatra terveztek – átlagosan 16 órás napi működéssel, a hét minden napján. A 350 cd/m² fényerő gondoskodik üzeneteink és display felületeink megfelelő láthatóságáról. A beágyazott USB média lejátszó egyszerű signage megoldásokat kínál, képek, videók hanggal párosított, gyors és egyszerű bemutatásával – mindezt egy USB memóriakulcsról.

Még több display felületre van szüksége? A Sharp PN-Q sorozata több különféle méretben érhető el, akár 90 inch méretig!

## Interaktív display – mint online katalógus

Egyetlen kereskedő sem szeretné kiábrándítani vásárlóit, és ha nincs kihelyezve teljes árukészlete a boltban, az bizony gyakran frusztrációt okoz, amely egy pop-up boltban még gyakrabban előfordulhat, de a Sharp BIG PAD interaktív kijelzőinek kihelyezésével tulajdonképpen teljes katalógusunkat bemutathatjuk digitális formában, amelyet vásárlóink könnyedén végig böngészhetnek.

Ezen felül, mivel ezek a készülékek internetre kapcsolhatók, akár rendeléseket is leadhatunk rajtuk, ezzel is növelve értékesítésünket. A sorozat legújabb modellje a Sharp BIG PAD PN-80SC5 az első BIG PAD, amely tartalmazza az optical bonding megoldást a kiváló képminőség és a még gyorsabb érintési reakció érdekében.

Kisebb méretű kijelzőt keres, amely tartalmazza a 80 inches modell érintőképernyője által kínált rugalmas felhasználás lehetőségeit? Az új Sharp BIG PAD PN-65SC1 a legújabb lehetőségeket tartalmazza – mindezt vonzó árszinten.

## Közösségi terek kijelzői – mint bemutató terület

Vannak olyan alkalmak, amikor vásárlóink kezébe kell adnunk termékeinket, vagy egyszerűen csak le kell ülnünk egy megrendelőnkkel, hogy végig beszéljünk egy értékesítési folyamatot vagy egy adott problémát. Ilyen esetekben tökéletes a Sharp BIG PAD PN-40TC1 interaktív display, amelyet informális közösségi terekben való használatra terveztek.

40 inch átmérőjű kijelzőjével, gyors és reszponzív PCAP kapacitív érintőképernyőjével elegendő helyet kínál arra, hogy egyszerre több felhasználó is hozzáférjen a készülékhez egyidőben – ezáltal az ötletek könnyen megoszthatók, a vásárlói élmény pedig garantált. Mi több, éppúgy, mint a nagyobb BIG PAD kijelzők esetében, ez a készülék is tartalmazza az intuitív Pen (azaz toll) szoftvert, amely a kézírást szöveggé alakítja, ezáltal az adatok bevitele gyorsan és könnyen megoldható.

Itt vannak tehát azok az egyszerű, de hatékony megoldások, amikor a megfelelő Digital Signage megoldások segíthetik pop-up boltunk sikerét.

Ha szeretne többet megtudni a Sharp Digital Signage megoldásairól, lépjen kapcsolatba velünk a www.sharp.hu oldalon keresztül, hogy beszéljünk igényeiről és szervezzünk egy bemutatót az Ön számára! (x)

HSF tavaszi közgyűlés

# Szakmaiság és kapcsolatápolás egészséges találkozása

***A Magyar Fényreklámgyártók Szövetsége május 11-én Győrben rendezte meg tavaszi konferenciáját. A közgyűlés támogatója az Oxygen SMD, érdekes szakmai prezentáció keretében mutatta be az általa forgalmazott Rishang LED termékeit. Hasznos előadás hangzott el a vállalkozásokban dolgozó családtagok együttműködéséről, illetve a családi vállalkozások generáció váltásáról, továbbá a Microsoft Dynamics Navision a kkv-k számára kialakított vállalatirányítási rendszeréről is. A szakmai napot követően megrendezték a HSF focikupát is!***

## Innovatív technikai megoldások a fényreklámipar területén

Ezzel a címmel tartotta meg prezentációját az Oxygen SMD képviseletében Kajrbajev Alekszej gyártásvezető és Borbély Péter ügyvezető igazgató. Az idén hét éves céget továbbra is erős szálak kötik a reklámiparhoz – az elmúlt két évben erőteljesen koncentrált a gyártás-fejlesztésére. Amiben leginkább segíteni tudnak megrendelőiknek, azok az extra megoldások, amelyek hozzáadott értékkel bírnak, ezért megrendelőik többségével komplex együttműködésük van, így nyitottak például prototípusok legyártására is. Jelenleg 11 alkalmazottjuk van, akik jellemzően műszaki háttérrel rendelkeznek. Egyik húzó termékcsaládjuk, a Shorty led modul, amelyből az utóbbi öt évben több millió darabot gyártottak és építettek be. Fő előnye, hogy minden irányba hajtogatható. A termék 2.0-ás, 12 voltos változata idén ősszel kerül a piacra, melynek hatásfoka sokkal jobb lesz az előző, 5 voltos termékhez képest.

A nehezen kivilágítható, különleges formával bíró felületek esetében a cég szívesen készít tervet megrendelői számára. Elkezdtek világítástechnika projekteken dolgozni, például teljes épületek, irodaházak világítását valósítják meg, melynek keretében készítették a budapesti Váci út 96-96. alatt található, Skanska Nordic Light irodaház homlokzati világítását, amely az elegáns megvilágítás, és a hatékony design remek ötvözete. Az épület sarki fény LED fényfestését érdemes megtekinteni élőben, vagy itt: https://www.youtube.com/watch?v=VzjCVfNMsPw

Saját fejlesztésű termékkínálatuk mellett a Rishang LED gyártó hazai disztribútorai lettek. A Rishang németországi központjából érkezett Fabian Krumme mutatta be a márkát,

amely feltalálta a LED modult, tehát know-how-ban és tapasztalatban a legerősebb cég a piacon. A céget mai formájában 2007 júniusában alapították, 2016-ban 850 alkalmazottjuk volt. Kínai gyárukban 25000 m² gyártási felületen készítik termékeiket.
2008-ban már 100 fő alkalmazottjuk volt, és elsőként gyártották moduljaikat automatizált gyártósoron. 2010 óta van automatizált LED szalag gyártósoruk, és ISO14001 minősítéssel rendelkeznek. A shenzheni központú cégnek 2011 óta vannak helyi képviseleteik Németországban és Amerikában. 2012-ben vezettek be egy iparági sztenderdet, amely azóta a teljes iparág minőségi sztenderdjének is tekinthető. Több mint 30 teszt készülékkel ellenőrzik termékeik minőségét, illetve az ISO sztenderdeknek való megfelelésüket.
Gyártanak LED modulokat, illetve LED szalagokat egyaránt. A vízhatlan, kültéri LED szalagokra 3 év garanciát vállalnak, amely a fényerő és az egységes szín mellett az egyik legfontosabb kérdés a kivitelezők szempontjából. A prezentációt követően számos LED termék megtekintésére is lehetőség adódott.

## Legjobb gyakorlatok családtagok együttműködésére és generáció-váltásra családi cégekben

A következő előadó egy kézenfekvő példával, a Dallas című televízió sorozattal indította prezentációját. A szinte mindenki által ismert sorozatban a Ewing család tulajdonában lévő olajvállalat birtoklása és irányítása körül zajlott minden játszma. Horváth Dénes, az S. Horváth Ügyvédi és Mediációs Iroda képviseletében elmondta: A legrégebbi családi vállalkozásban működő cég egyébként egy 48 generáció óta működő Japán étterem, de ma már a családi vállalkozások között nem kizárólag kisebb cégek említhetők: a világ legnagyobb nemzetközi cégei között is találunk családi vállalkozásokat (pl. Henkel, Ferrero, Ikea, Adidas) és a magyar vállalkozói réteg is elindult ezen az úton. Ma hazánkban már vannak olyan fényreklámgyártó cégek, amelyekben a tulajdonosok gyerekei átvették a cég irányítását, és néhány cég éppen e generációváltás előtt áll, ezért mindenképpen érdemes foglalkozni ezzel a kérdéskörrel.
A szakember elmondta: Egy családi vállalkozásban a családi értékeknek mindig fontosabbnak kell maradniuk a pénznél. Ha azonban az alapvető családi összetartás működik, akkor egy családi cég sokkal erősebb és hatékonyabb lehet egy egyszerű üzleti vállalkozásnál, amelyben kizárólag a gazdasági érdekek alapozzák meg az együttműködést.
Az iroda egyébként tanácsadást nyújt a családi cégeken belüli generáció váltás legjobb kivitelezésére, a vállalkozás tulajdonjogának átruházására, illetve válságtervet is fel tud állítani olyan váratlan eseményekre, amenynyiben váratlan tragédia éri egy családi cég vezetőit.

## Vállalatirányítási rendszer a Microsoft-tól

A Microsoft Dynamics Navision néven a kkv-k számára kialakított integrált vállalatirányítási rendszerét a FITS Magyarország Kft. részéről Énekes Anikó mutatta be.
A vállalatirányítási rendszer segítségével sikeresen támogatható a vállalat működésének minden területe. A Microsoft Dynamics Nav a szolgáltatások és funkciók gazdag tárházát nyújtja, valamint lehetővé teszi a vállalat összes fontos üzleti információjának rögzítését és felhasználását. Eredményesen használható többek közt az ellátási lánc, a pénzügy és az ügyfélkapcsolat-kezelés terén.
Az üzleti megoldások alapja a pénzügyi folyamatok követése és kezelése. A Microsoft Dynamics NAV pénzügy és könyvelés moduljai tejeskörű megoldást nyújtanak a főkönyv, vevők, szállítók, készletek, tárgyi eszközök, cash flow, analitikus könyvelés és pénzügyi munkafolyamat kezelés területein. A rendszer támogatja a több devizás, tagolt szerkezetű, több telephelyes vállalati működést.

## Ellátási lánc kezelés

A Microsoft Dynamics NAV ellátási lánc területeinek használatával átláthatóvá válnak a vállalati logisztikai folyamatok. Az ügyfelek megtartása érdekében mérhető a szolgáltatási szint alakulása, ugyanakkor kontrollálható a készlet optimális mennyisége. A munkafolyamatok testre szabhatók és ellenőrizhetők, így növelhető az eredményesség. A Microsoft BizTalk Serverre épülő Microsoft Dynamics NAV Commerce Gateway megnyitja a Microsoft Dynamics NAV rendszerét a kereskedelmi dokumentumok vállalatközi elektronikus cseréje

előtt, így bonyolult EDI-megoldás bevezetése nélkül csökkenti az élőmunkából eredő hibalehetőségeket és az adatok rögzítésének időigényét.

## Gyártás

A Microsoft Dynamics NAV gyártási megoldásai támogatják a tervezési, végrehajtási és elemzési folyamatokat. Az integrált működésnek köszönhetően növekszik a hatékonyság, a rugalmasság és a folyamatok összehangolásának lehetősége. A kapacitás tervezés és a gyártási költségek kontrollja lehetővé teszi a pontosabb tervezést és az eredményesebb működést. Az egyszerű és a több helyszínes raktárkezelési funkciókkal csökkenthető az átfutási idő, míg a beszerzés és kapacitásigény tervezési funkció segítségével azonnal reagálhatunk a változásokra. A tervezés történhet a hagyományos MPS/MRP (TV/ASZ) módszerrel, kiindulhat az értékesítési rendelésből, a gyártási rendelésből, vagy a beszerzési igénylésből. Az utolsó pillanatban érkező módosításokat is kezelni lehet, hiszen a gyártás a teljesítési ciklus bármely pontjától kezdve áttervezhető.

## HSF – aktuális kérdések

A közgyűlés hátralévő részében a tagok megvitatták a szövetség pártoló tagságának megvalósítását. Nidermayer Gergő beszámolt az Európai Sign Szövetség Catania-ban tartott közgyűléséről. A tagok elfogadták a szövetség tavalyi mérlegét, illetve az új költségvetés tervezetét, továbbá megvitatták a HSF jelen- illetve jövőbeli szerepét.

Bacskainé Esztergomi Erzsébet beszámolt az indítandó fényreklámgyártó szakmai képzés státuszáról, amelyet az alábbi két nyilvántartási számon jegyeztek be:

- (direkt dolgozó) fényreklámgyártó és szerelő SzPk-00194-17-05 3 08 3
- (indirekt dolgozó) fényreklámgyártás-szervező SzPk-00199-17-17 4 03 3.

## HSF Focikupa

Az idén harmadik alkalommal került megrendezésre a Magyar Fényreklámgyártók Szövetségének tavaszi kispályás focikupája a Győr Olimpiai Sportpark multicsarnokában, mely kiemelkedően színvonalas helyszínt biztosított a rendezvénynek.

Az idei tornára 6 csapat nevezett. Az A csoportban a Béflex Zrt. a NeonSign Kft. és a Polisign Kft. csapata vívott csoportmérkőzéseket a továbbjutásért, míg a B csoportot az Alustart Kft. az EKI Creative Kft. és a SignSystem Kft. focistái alkották.

A csoportmérkőzéseket követően az első és második helyezettek a döntőbe jutásért mérkőztek meg egymással komoly küzdelmes elődöntőkön, ám kirívó szabálytalanságok nélkül, végtelenül sportszerűen. A harmadik helyezettek nagyon élvezetes helyosztó meccset játszottak.

A tornán szép számmal összegyűlt szurkolók remek hangulatot teremtettek, a leghangosabb tábor (SignSystem Kft.) dobokkal is fokozta a hangulatot, míg a legnagyobb táborral a Polisign Kft. büszkélkedhetett. A lelkes közönséget a szervezők focilabda és focipálya tortákkal díjazták.

Kiosztásra került a legjobb kapus díja, melyet Loksa Csaba (NeonSign Kft.) kapott kiváló védéseiért, a legjobb mezőnyjátékosnak Farkas Ádámot (EKI Creative Kft.) választották meg, a legszebb gólt Tinnyei Zsolt (Polisign Kft.) rúgta, a gólkirály az idén Tóth István (Alustart Kft.) lett. Az évente kiosztásra kerülő 'legszebb lábú játékos' az idén Réz Imre (SignSystem Kft.) lett, aki sajnos a kupa során megsérült, de azóta szerencsére már felépült sérüléséből.

Az Alustart Kft. csapata kitűnő, nagyon összeszokott játékkal az idén harmadjára szerezte meg a Vándorkupát, melyet a következő tornáig ők „birtokolnak"

A további helyezések:

2. EKI Creative Kft
3. Béflex Zrt
4. NeonSign Kft
5. SignSystem Kft
6. Polisign Kft

A tornán sportszerű, magas színvonalú mérkőzéseket láttunk, látványos összjátékkal, szép labdavezetésekkel, izgalmas szerelésekkel és káprázatos gólokkal. A torna jó hangulatú ebéddel és hangos élménybeszámolókkal zárult. **Sign**

TrueVIS SG-540 nyomtató/vágó

# A VÁLLALKOZÁSÁNAK JÖVŐJE MOST KEZDŐDIK

## BEMUTATÓTERMÜNKBEN MEGTEKINTHETŐ

**BEMUTATÓTEREM:**
1026 Budapest,
Gárdonyi Géza utca 12.
Tel.: 430-0138
Mobil: 20/424-6646
web: plotterservice.hu
e-mail:info@plotterservice.hu

**PLOTTER SERVICE**
A körültekintő választás

# ÉJJEL & NAPPAL

A technológiailag élen járó nyomtató/vágó készülék, **amely képes mindkettő megvalósítására!**

Olyan forradalmian új tulajdonságokkal, mint a 4-layeres lightbox nyomtatás, az azonnal száradó festék, az elképesztően alacsony működési költségek és a nyomtatható anyagok elképesztően széles választéka, nyugodtan kijelenthetjük: a különbség az új Mimaki UCJV300-160 és minden egyéb hasonló készülék között olyan, mint a nappal és az éjszaka között!

Mimaki

www.mimakieurope.com